UAB „Transporto infrastruktūros projektai“

Įmonės kodas 304886970
PVM kodas LT100011822419
El. paštas:
nerijus@tiprojektai.lt
Tel. nr.: +370 670 45006

Statytojas:	**Panevėžio miesto savivaldybė**
Užsakovas:	**Panevėžio miesto savivaldybės administracija**
Projektuotojas:	**UAB „Transporto infrastruktūros projektai“**
Statinio projekto pavadinimas:	**Tilto per Nevėžį Respublikos gatvėje, Panevėžio mieste kapitalinio remonto techninis darbo projektas**
Etapas:	**Techninis darbo projektas**
Statybos rūšis:	**Statinio kapitalinis remontas**
Statinio kategorija:	**Ypatingasis**
Statinio paskirtis:	**Susisiekimo komunikacijos. Kiti transporto statiniai**
Statinio projekto numeris:	**TIP0126**
Statinys:	**Tiltas per Nevėžio upę**
Unikalus Nr.	**4400-4416-6863**
Statinio projekto dalis:	**Bendroji dalis (BD)**
Bylos žymuo:	**TIP0126-TDP-BD**
Bylos išleidimo data:	**2021-07**

Direktorius:	NERIJUS JAKULIS
Statinio projekto vadovas:	NERIJUS JAKULIS (KV. ATESTATO NR. 23509)

STATINIO PROJEKTO SUDĖTIES ŽINIARAŠTIS

Eil. Nr.	Dokumento žymuo	Laida	Dokumento pavadinimas
1.	TIP0126-TDP-BD	0	Bendroji dalis
2.	TIP0126-TDP-SK	0	Konstrukcijų dalis
3.	TIP0126-TDP-E	0	Elektrotechnikos dalis. Gatvės apšvietimas
4.	TIP0126-TDP-SO	0	Pasirengimo statybai ir statybos darbų organizavimo dalis
5.	TIP0126-TDP-KS	0	Statinio statybos skaičiuojamosios kainos nustatymo dalis

0	2021-07	Ekspertizei, statybą leidžiančiam dokumentui ir statybai			
LAIDA	IŠLEIDIMO DATA	LAIDOS STATUSAS. KEITIMO PRIEŽASTIS (JEI TAIKOMA)			
KVAL. PATV. DOK. NR.	***UAB „Transporto infrastruktūros projektai“***			STATINIO PROJEKTO PAVADINIMAS TILTO PER NEVĖŽĮ RESPUBLIKOS GATVĖJE, PANEVĖŽIO MIESTE KAPITALINIO REMONTO TECHNINIS DARBO PROJEKTAS	
				STATINIO NUMERIS IR PAVADINIMAS 01 – TILTAS PER NEVĖŽIO UPĘ (un. Nr. 4400-4416-6863)	
23509	SPV	Nerijus Jakulis			
	SPVA	Sandra Volosenko			
				DOKUMENTO PAVADINIMAS	LAIDA
				Statinio projekto sudėties žiniaraštis	0
LT	STATYTOJAS (UŽSAKOVAS): Panevėžio miesto savivaldybė (Panevėžio miesto savivaldybės administracija)			DOKUMENTO ŽYMUO TIP0126-TDP-BD.SŽ	LAPAS 1 / LAPŲ 1

STATINIO PROJEKTO STATINIŲ SĄRAŠAS

Eil. Nr.	Statinio numeris/žymuo	Dokumento pavadinimas
1.	01	Tiltas per Nevėžio upę (un. Nr. 4400-4416-6863)

0	2021-06	Ekspertizei, statybą leidžiančiam dokumentui ir statybai			
LAIDA	IŠLEIDIMO DATA	LAIDOS STATUSAS. KEITIMO PRIEŽASTIS (JEI TAIKOMA)			
KVAL. PATV. DOK. NR.	***UAB „Transporto infrastruktūros projektai“***			STATINIO PROJEKTO PAVADINIMAS TILTO PER NEVĖŽĮ RESPUBLIKOS GATVĖJE, PANEVĖŽIO MIESTE KAPITALINIO REMONTO TECHNINIS DARBO PROJEKTAS	
				STATINIO NUMERIS IR PAVADINIMAS 01 – TILTAS PER NEVĖŽIO UPĘ (un. Nr. 4400-4416-6863)	
23509	SPV	Nerijus Jakulis			
	SPVA	Sandra Volosenko			
				DOKUMENTO PAVADINIMAS	LAIDA
				Statinio projekto statinių sąrašas	0
LT	STATYTOJAS (UŽSAKOVAS): Panevėžio miesto savivaldybė (Panevėžio miesto savivaldybės administracija)			DOKUMENTO ŽYMUO TIP0126-TDP-BD.SŠ	LAPAS 1 / LAPŲ 1

STATINIO PROJEKTO DALIES SUDĖTIES ŽINIARAŠTIS

STATINIO PROJEKTO DALIES TEKSTINIŲ DOKUMENTŲ ŽINIARAŠTIS

Eil. Nr.	Dokumento žymuo	Lapų sk.	Laida	Dokumento pavadinimas
1.	TIP0126-TDP-BD.SŽ	1	0	Statinio projekto sudėties žiniaraštis
2.	TIP0126-TDP-BD.SS	1	0	Statinio projekto statinių sąrašas
3.	TIP0126-TDP-BD.SDŽ	1	0	Statinio projekto dalies sudėties žiniaraštis
4.	TIP0126-TDP-BD.BSR	2	0	Bendrieji statinio rodikliai
5.	TIP0126-TDP-BD.BAR	11	0	Bendrasis aiškinamasis raštas
6.	TIP0126-TDP-BD.BTS	4	0	Bendroji techninė specifikacija
7.	TIP0126-TDP-BD.PSS	1	0	Statinio projekto suderinimų sąrašas

PRIDEDAMŲJŲ DOKUMENTŲ ŽINIARAŠTIS

Eil. Nr.	Dokumento žymuo	Lapų sk.	Dokumento pavadinimas
1.	2019-06-10	2	Inžinerinio statinio (tilto per Nevėžį Respublikos gatvėje, Panevėžio mieste) kapitalinio remonto techninė projektavimo užduotis
2.	2021-06-09, Nr. 1.6.453	1	Dėl projektavimo sąlygų
3.	2021-06-11, Nr. IS-4545(12.1.6Mr)	4	Dėl prisijungimo sąlygų išdavimo (gatvės apšvietimo projektavimui inžinerinių tinklų apsaugos zonoje)
4.	2021-07-30	1	Derinimas
5.	2021-08-17	1	Derinimas
6.	2021-08-18	1	Derinimas
7.	2021-08-19	1	Derinimas
8.	2021-08-27	1	Derinimas
9.	2021-09-08	1	Derinimas
10.	2021-09-14, Nr. 19-2284(4.45E)	2	Dėl projekto „Tilto per Nevėžį Respublikos gatvėje, Panevėžio mieste kapitalinis remontas“ projektinių sprendinių
11.	2021-09-22	1	Derinimas
12.	2022-02-25	2	Derinimas
13.	Nr. 23509	1	Kvalifikacijos atestatas
14.	2021-01-05, Nr. TIP-Į-0123	1	UAB „Transporto infrastruktūros projektai“ direktoriaus įsakymas dėl statinio projekto vadovo ir statinio projekto dalies vadovų paskyrimo
15.	2019-05-12, Nr. 19-04/12-4	12	Tilto per Nevėžį, esančio Respublikos gatvėje, Panevėžio mieste būklės nustatymo aktas
16.	TOPD ID 27:21:776, 2021-06-22	1	Topografinis planas M 1:500
17.	TIP0126-PP	17	Projektiniai pasiūlymai
18.	2021-01-19, Nr. 1	1	Statinio projektui parengti naudotos licencijuotos projektavimo programinės įrangos sąrašas

0	2021-07	Ekspertizei, statybą leidžiančiam dokumentui ir statybai				
LAIDA	IŠLEIDIMO DATA	LAIDOS STATUSAS. KEITIMO PRIEŽASTIS (JEI TAIKOMA)				
KVAL. PATV. DOK. NR.	***UAB „Transporto infrastruktūros projektai“***			STATINIO PROJEKTO PAVADINIMAS TILTO PER NEVĖŽĮ RESPUBLIKOS GATVĖJE, PANEVĖŽIO MIESTE KAPITALINIO REMONTO TECHNINIS DARBO PROJEKTAS		
				STATINIO NUMERIS IR PAVADINIMAS 01 – TILTAS PER NEVĖŽIO UPĘ (un. Nr. 4400-4416-6863)		
23509	SPV	Nerijus Jakulis				
	SPVA	Sandra Volosenko				
				DOKUMENTO PAVADINIMAS		LAIDA
				Statinio projekto dalies sudėties žiniaraštis		0
LT	STATYTOJAS (UŽSAKOVAS): Panevėžio miesto savivaldybė (Panevėžio miesto savivaldybės administracija)			DOKUMENTO ŽYMUO TIP0126-TDP-BD.PDSŽ	LAPAS 1	LAPŲ 2

STATINIO PROJEKTO DALIES BRĖŽINIŲ ŽINIARAŠTIS

Eil. Nr.	Dokumento žymuo	Lapų sk.	Laida	Dokumento pavadinimas
1.	TIP0126-TDP-SK.BR-1	1	0	Tilto esamos situacijos planas. Esamo tilto skersinis pjūvis
2.	TIP0126-TDP-SK.BR-2	1	0	Projektuojamo tilto planas
3.	TIP0126-TDP-SK.BR-3	1	0	Tilto vaizdas. Skersinis pjūvis A-A
4.	TIP0126-TDP-SK.BR-4	1	0	Tilto pakloto elementų išdėstymo planas. Šalitilčio plokštės ŠP ir plokščių armavimas
5.	TIP0126-TDP-SK.BR-17	1	0	Gręžtinio polio GP-1 armavimas. Principinis monolitinio pamato GmPam-1...4 armavimas
6.	TIP0126-TDP-SK.BR-18	1	0	Deformacinio pjūvio konstrukcija
7.	TIP0126-TDP-SK.BR-19	1	0	Šlaitų ir prietilčių sutvarkymo planas
8.	TIP0126-TDP-SK.BR-20	1	0	Lietaus vandens nuvedimas nuo tilto
9.	TIP0126-TDP-E.BR-01	1	0	Apšvietimo tinklo kabelių linijų trasa
10.	TIP0126-TDP-BD.BR-01	1	0	Inžinerinių tinklų suvestinis planas M 1:500

BENDRIEJI STATINIO RODIKLIAI

Pavadinimas	Mato vienetas	Kiekis	Pastabos
III. SUSISIEKIMO KOMUNIKACIJOS			
1. Tiltas per Nevėžio upę (un. Nr. 4400-4416-6863)			
1.1. gatvės kategorija		C	
1.2. tilto bendras ilgis*	m	49,90	
1.3. tilto plotis	m	18,44	
1.4. šalitilčiai	vnt.	2	
1.5. šalitilčio plotis	m	3,22	
1.6. tilto perdangos formulė	m	10,20 + 29,50 + 10,20	
IV. INŽINERINIAI TINKLAI			
2. Elektrotechnikos tinklai (gatvės apšvietimas)			
2.1. kabelio ilgis	m	187,0	Al 5x25 mm^2
2.2. kabelio ilgis	m	72,0	Cu 3x1,5 mm^2

Pastaba: *Žvaigždute pažymėti rodikliai apskaičiuojami vadovaujantis Nekilnojamojo turto kadastrinių matavimų ir kadastro duomenų surinkimo taisyklėmis, kurias tvirtina Lietuvos Respublikos žemės ūkio ministras. Baigus statybą ir atlikus kadastrinius matavimus šie rodikliai gali turėti neesminių nukrypimų.

Turinys

1. Statinio projekto rengimo pagrindas ... 3
1.1. Privalomieji statinio projekto rengimo dokumentai ... 3
1.2. Pagrindiniai normatyviniai, kiti dokumentai ir duomenys, kuriais vadovaujantis parengta statinio projekto dalis 3
2. Bendrieji pažintiniai duomenys apie statinį ... 4
2.1. Geografinė vieta ... 4
2.2. Statinio duomenys ... 4
3. Trumpas statybos sklypo aprašymas (sklype esantys statiniai, inžineriniai tinklai ir įrenginiai, želdiniai, geologinės, hidrogeologinės sąlygos, higieninė ir ekologinė situacija, aplinkinis užstatymas ir kt.) ... 4
3.1. Sklype esantys statiniai, inžineriniai tinklai ir įrenginiai ... 4
3.2. Želdiniai ... 5
3.3. Higieninė ir ekologinė situacija ... 5
3.4. Aplinkinis užstatymas ... 5
4. Esamos būklės (technologijos, statinių, konstrukcijų, įrenginių, inžinerinių tinklų, statinio inžinerinių sistemų techninės būklės) įvertinimas; esamo statinio ir statybos sklypo statybinių tyrimų aprašymas ... 5
4.1. Esamos būklės aprašymas ... 5
4.2. Esamo statinio ir statybos sklypo statybinių tyrimų aprašymas ... 6
5. Projektuojamų statinių sąrašas, pagrindinės charakteristikos, paskirtis, produkcija, gamybos (paslaugų) ar kitos planuojamos ūkinės veiklos programa ... 7
5.1. Pagrindinės charakteristikos, paskirtis ... 7
6. Trumpas technologinio proceso, technologinių inžinerinių sistemų ir kitų sprendinių pagal projekto dalis aprašymas ... 7
6.1. Specialūs reikalavimai neįprastų statybos darbų technologijai ... 7
7. Inžinerinių tinklų aprašymas; energinio aprūpinimo ir vandens šaltiniai; vandens, nuotekų ir energinio aprūpinimo inžinerinių tinklų apibūdinimas; atsinaujinančių energijos išteklių panaudojimo apibūdinimas ... 7
7.1. Tilto apšvietimo sprendinių aprašymas ... 7
7.2. Lietaus nuotekų nuvedimo sprendinių aprašymas ... 7
7.3. Esamų tinklų išsaugojimo sprendiniai ... 7

8. Susisiekimo komunikacijų, statybos sklypo susisiekimo komunikacijų aprašymas, išorinio ir vidinio transporto judėjimo organizavimo principai 7
9. Tilto kapitalinio remonto projektiniai sprendiniai 7
9.1. Atramos, perdanga 7
9.2. Paklotas, deformaciniai pjūviai 8
9.3. Kūgiai, prietilčiai 8
10. Informacija apie numatomų statybos darbų poveikį aplinkai, gyventojams, kaimyninėms teritorijoms 8
11. Saugomos teritorijos tvarkymo ir apsaugos reikalavimai (nurodyti saugomos teritorijos apsaugos reglamentą), specialieji paveldosaugos reikalavimai (nurodyti apsaugos reglamentą), aplinkos apsaugos, kultūros paveldo išsaugojimo, urbanistikos, gaisrinės, civilinės saugos priemonių principinių sprendinių trumpas aprašymas; apsauginės sanitarinės zonos, projekte numatytų poveikį aplinkai mažinančių priemonių aprašymas 8
11.1. Aplinkos apsaugos priemonių principinių sprendinių trumpas aprašymas 8
11.2. Apsauginės sanitarinės zonos, projekte numatytų poveikį aplinkai mažinančių priemonių aprašymas 9
12. Apsauginių priemonių nuo smurto ir vandalizmo trumpas aprašymas 9
13. Universalaus dizaino, aplinkos ir statinių pritaikymo neįgaliesiems projektinių sprendinių aprašymas 9
13.1.1. Reikalavimai judėjimo paviršiui 9
13.1.2. Bekliūtė trasa 9
14. Statybos sklype esamų pastatų, inžinerinių tinklų griovimas, perkėlimas ar atstatymas 9
15. Duomenys apie planuojamą ūkinę veiklą 9
15.1. Numatomi naudoti gamtos ištekliai ir galima tarša (įvertinami aplinkos komponentai (vanduo, oras, dirvožemis, žemės gelmės, biologinė įvairovė, kraštovaizdis), kuriems darys poveikį planuojama ūkinė veikla statinio statybos, rekonstravimo ir naudojimo etapais), pateikiami motyvai, kodėl nevertinamas planuojamos ūkinės veiklos poveikis kitiems aplinkos komponentams 9
15.2. Informacija apie galimo poveikio aplinkai šaltinius: cheminę, fizikinę, biologinę ar kitų reglamentuojamų veiksnių taršą 10
15.3. Planuojamas atliekų susidarymas 10
15.4. Informacija, ar atliktas planuojamos ūkinės veiklos įgyvendinimo reikšmingumo įsteigtoms ar potencialioms „Natura 2000“ teritorijoms nustatymas (jei atliktas, pateikti priimtą išvadą) 10
16. Duomenys apie cheminių medžiagų (teršalų), nejonizuojančiosios spinduliuotės, triukšmo, infragarso ir žemo dažnio garsų, žmogaus kūną veikiančių vibracijos lygių, mikroklimato, apšvietos ir kitus neigiamą poveikį gyvenamajai ir visuomeninei aplinkai keliančius veiksnius, kurių laboratoriniai matavimai atliekami statybos užbaigimo procedūros etape 10

1. Statinio projekto rengimo pagrindas

Statinio projektas parengtas vadovaujantis Statybos įstatymu ir kitais įstatymais, reglamentuojančiais statinio saugos ir paskirties reikalavimus, teisės aktais, reglamentuojančiais esminius statinio reikalavimus ir statinio techninius parametrus, pagal statinių ar statybos produktų charakteristikų lygius ir klases, kitais teisės aktais, teritorijų planavimo ir normatyviniais statybos techniniais dokumentais, normatyviniais statybos techniniais dokumentais, normatyviniais statinio saugos ir paskirties dokumentais.

1.1. Privalomieji statinio projekto rengimo dokumentai

- Projektavimo užduotis;
- Topografinis planas;
- Tilto būklės nustatymo aktas;
- Prisijungimo sąlygos.

1.2. Pagrindiniai normatyviniai, kiti dokumentai ir duomenys, kuriais vadovaujantis parengta statinio projekto dalis

Eil. Nr.	Dokumento numeris, žymuo	Dokumento pavadinimas
1.		Lietuvos Respublikos aplinkos apsaugos įstatymas
2.		Lietuvos Respublikos atliekų tvarkymo įstatymas
3.		Lietuvos Respublikos darbuotojų saugos ir sveikatos įstatymas
4.		Lietuvos Respublikos kelių įstatymas
5.		Lietuvos Respublikos planuojamos ūkinės veiklos poveikio aplinkai vertinimo įstatymas
6.		Lietuvos Respublikos statybos įstatymas
7.		Lietuvos Respublikos saugaus eismo automobilių kelių įstatymas
8.		Lietuvos Respublikos teritorijų planavimo įstatymas
9.		Lietuvos Respublikos želdynų įstatymas
10.		Lietuvos Respublikos žemės įstatymas
11.	LST 1516:2015	Statinio projektas. Bendrieji įforminimo reikalavimai
12.	LST 1569:2012	Statinio projektas. Lauko inžinerinių tinklų grafiniai ženklai
13.	STR 1.01.04:2015	Statybos produktų, neturinčių darniųjų techninių specifikacijų, eksploatacinių savybių pastovumo vertinimas, tikrinimas ir deklaravimas. Bandymų laboratorijų ir sertifikavimo įstaigų paskyrimas. Nacionaliniai techniniai įvertinimai ir techninio vertinimo įstaigų paskyrimas ir paskelbimas
14.	STR 2.03.01:2019	Statinių prieinamumas
15.	STR 1.01.08:2002	Statinio statybos rūšys
16.	STR 1.01.03:2017	Statinių klasifikavimas
17.	STR 1.04.04:2017	Statinio projektavimas, projekto ekspertizė
18.	STR 1.05.01:2017	Statybos užbaigimas, Savavališkos statybos padarinių šalinimas
19.	STR 1.06.01:2016	Statybos darbai, Statinio statybos priežiūra
20.	STR 2.01.01(1):2005	Esminis statinio reikalavimas
21.	STR 2.01.01(2):1999	Gaisrinė sauga
22.	STR 2.01.01(3):1999	Higiena, sveikata, aplinkos apsauga
23.	STR 2.01.01(4):2008	Esminiai statinio reikalavimai. Naudojimo sauga
24.	STR 2.01.01(5):2008	Esminis statinio reikalavimas. Apsauga nuo triukšmo
25.	STR 2.01.01 (6):2008	Energijos taupymas ir šilumos išsaugojimas
26.	STR 2.06.04:2014	Gatvės ir vietinės reikšmės keliai. Bendrieji reikalavimai
27.	Nr. 305/2011	Tarybos direktyva 89/106/EEB
28.	Nr. 68-1656	Dėl pažeistos žemės rekultivavimo ir derlingojo dirvožemio sluoksnio išsaugojimo
29.	Nr. 33-1151	Dėl kriterijų, pagal kuriuos medžiai ir krūmai, augantys ne miškų ūkio paskirties žemėje, priskiriami saugotiniems, sąrašo patvirtinimo ir medžių ir krūmų priskyrimo saugotiniems
30.	KPT SDK 19	Automobilių kelių standartizuotų dangų konstrukcijų projektavimo taisyklės
31.		Pėsčiųjų perėjimo per kelius ir gatves organizavimo taisyklės
32.	KPT VNS 16	Automobilių kelių vandens nuleidimo sistemų projektavimo taisyklės
33.	MN TRINKELĖS 14	Automobilių kelių dangos konstrukcijų iš trinkelių ir plokščių įrengimo metodiniai

Eil. Nr.	Dokumento numeris, žymuo	Dokumento pavadinimas
		nurodymai
34.	MN GPSR 12	Gruntų pagerinimo ir sustiprinimo rišikliais metodiniai nurodymai
35.	R PDTP 12	Pėsčiųjų ir dviračių takų projektavimo rekomendacijos
36.		Reglamentas (ES) Nr. 305/2011
37.	STR 1.03.01:2016	Statybiniai tyrimai. Statinio avarija
38.	STR 2.05.04:2003	Poveikiai ir apkrovos
39.	LST EN 1991-2:2004/NA:2012	Eurokodas 1. Poveikiai konstrukcijoms. 2 dalis. Tiltų eismo apkrovos
40.	TR 2.01:2019	Automobilių kelių ir geležinkelio tiltų ir tunelių projektavimas

Taip pat techniniui darbo projektui parengti gali būti naudojami kiti sąraše nepaminėti teisės aktai, reglamentuojantys projektavimo, pasirengimo statybai ar statybos darbų organizavimo veiklą, reikalavimus keliamus medžiagoms, jų atlikimui ir priėmimui, taip pat dokumentai nurodyti kitose statinio projekto dalyse.

2. Bendrieji pažintiniai duomenys apie statinį

2.1. Geografinė vieta

Remontuojamas tiltas yra Respublikos gatvėje, Panevėžio mieste. Remontuojamas statinys administraciniu požiūriu yra Panevėžio savivaldybėje. Žemės sklypas, kuriame atliekamas tilto remontas yra valstybinėje žemėje, kurioje nesuformuoti žemės sklypai.

2.2. Statinio duomenys

Statinio pavadinimas – Tiltas per Nevėžio upę.
Statinio adresas – Panevėžys, Respublikos g.
Unikalus daikto numeris – 4400-4416-6863.
Statinio paskirtis – susisiekimo komunikacijos, gatvės.
Daikto pagrindinė naudojimo paskirtis – kelių (gatvių).
Registro Nr. – 44/2093889.
Statinio kategorija – ypatingasis.
Statybos rūšis – statinio kapitalinis remontas.
Gatvės kategorija – C.
Tilto bendras ilgis – 49,90 m.
Tilto plotis – 18,44 m.
Tilto perdangos formulė – 10,20 m + 29,50 m + 10,20 m.

Monolitinis gelžbetoninis tiltas pagal statinę schemą yra rėminės, nekarpytos konstrukcijos, su pasvirusiomis kolonomis. Tilto perdangą skersiniame pjūvyje sudaro septynios kintamo aukščio trapecinio skerspjūvio sijos, apjungtos kartu su pasvirusiomis kolonomis į rėminę sistemą. Sijas jungia skersinės diafragmos tiek ties atramomis, tiek pagrindiniame tarpatramyje.

3. Trumpas statybos sklypo aprašymas (sklype esantys statiniai, inžineriniai tinklai ir įrenginiai, želdiniai, geologinės, hidrogeologinės sąlygos, higieninė ir ekologinė situacija, aplinkinis užstatymas ir kt.)

3.1. Sklype esantys statiniai, inžineriniai tinklai ir įrenginiai

Statybos sklypas apima kapitališkai remontuojamą tiltą per Nevėžio upę, apšvietimo tinklus ir kitus inžinerinius tinklus esančius statybos sklype.

Kitų statinių šalia tilto nėra, statybos darbų vietoje artimiausias pastatas maždaug už 30,0 m.

Tilto techniniai rodikliai ir elementų sąrašas pateiktas žemiau esančiose lentelėse:

Tilto statybos metai	1968
Tilto indeksas	SPNPN006T1968G051NEV
Tilto tipas	Rėminis, gelžbetoninis, monolitinis
Tilto ilgis (m)	49,50
Tarpatramių ilgiai (m)	10,20 x 29,50 x 10,20
Tilto perdangos konstrukcija	Perdangą sudaro septyni monolitinio gelžbetoninio rėmai su gelžbetoninėmis templėmis kraštiniuose tarpatramiuose. Paklotą laikanti plokštė – monolitinio gelžbetonio.

Tilto elementai	Duomenys
Gatvė	Respublikos gatvė (4 automobilių eismo juostos). Eismo juostos plotis – 3,0 m, bendras plotis – 12,0 m.
Šalitilčiai	Gelžbetoninės surenkamos šalitilčių plokštės atremtos į monolitinės perdangos plokštės briaunas. Šalitilčių plotis – 2 x 3,22 m, šalitilčių einamoji dalis – 2 x 2,67 m.
Turėklai	Metaliniai, 1,05 m aukščio, turėklų porankis – lovinio profilio, turėklų užpildas – lakštinio plieno juostos.
Deformaciniai pjūviai	Virš ramtų, uždaro tipo.
Vandens nuleidimo įrenginiai	Perdangoje sumontuoti 14 metalinių vandens nuleidimo šulinėlių (po 7 šulinėlius abiejose važiuojamosios dalies pusėse).
Taurai	Taurą sudaro septynios monolitinio gelžbetonio kolonos atremtos į kaltinius polius jungiantį monolitinio gelžbetonio rostverką.
Ramtai	Užpiltiniai poliniai
Kūgio šlaitai	Šlaitai sutvirtinti monolitiniu betonu
Šlaitiniai laiptai	Įrengti abiejose tilto pusėse, abiejuose krantuose (iš viso įrengti ketveri). Laiptų konstrukcija: gelžbetoniniai, be turėklų.
Vandentėkmės reguliavimo statiniai	Nėra
Inžinerinės sistemos	Tilto galuose bei viduryje abiejose tilto pusėse ant šalitilčių sumontuoti apšvietimo stulpai. Po šalitilčio plokšte aukštupio pusėje nutiesti elektros ir ryšių komunikacijų vamzdžiai.

3.2. Želdiniai

Rekonstruojamas statinys nepatenka į saugomas teritorijas ar Natura 2000 saugomas teritorijas.
Želdinių statybos sklype nėra.

3.3. Higieninė ir ekologinė situacija

Sklypo sanitarinė ir ekologinė situacija yra gera. Sklype nėra susikaupusių šiukšlių ar aplinkai kenksmingų medžiagų

3.4. Aplinkinis užstatymas

Aplink statybos sklypą yra gyvenamosios paskirties pastatai.

4. Esamos būklės (technologijos, statinių, konstrukcijų, įrenginių, inžinerinių tinklų, statinio inžinerinių sistemų techninės būklės) įvertinimas; esamo statinio ir statybos sklypo statybinių tyrimų aprašymas

4.1. Esamos būklės aprašymas

Esamo tilto per Nevėžį pažaidų apibendrinimas:
- Važiuojamosios dalies danga nelygi, yra išdaužų, susiformavę provėžos, virš pirmos ir ketvirtos atramos dangoje per visą važiuojamosios dalies plotį atsivėrę skersiniai plyšiai;
- šalitilčių asfaltbetoninė danga ties deformaciniais pjūviais virš krantinių atramų ir per visą tilto ilgį supleišėjusi;
- atitvarai betoniniai bordiūrai suirę, ant jų įrengti plieniniai atitvarai 45 cm aukščio, tuo tarpu pagal galiojantį STR 2.01:2019 „Automobilių kelių ir geležinkelio tiltų ir tunelių projektavimas“ apsauginių barjerų aukštis nuo važiuojamosios dalies paviršiaus turi būti ne mažesnis kaip 0,75 m;
- turėklai sukorodavę;
- deformaciniai pjūviai ties abiem deformaciniais pjūviais ir važiuojamosios dalies ir šalitilčių dangoje atsivėrę, šalitilčiuose deformaciniai pjūviai neįrengti, ties abiejų ramtų atkaltėmis matosi vandens tekėjimo žymės, šlampa sijų galai ir atramų konstrukcijos;
- vandens nuleidimo šulinėlių vamzdžiai pažeisti korozijos, neįrengtas vandens nuvedimas iš šulinėlių, dalis vandens nuleidimo šulinėlių praleidžia vandenį per jų įmontavimo siūles;
- inžinerines komunikacijas laikančios plieninės gembės koroduoja;
- perdangos plokštės apačioje po šalitilčiais vietomis matomos vandens sunkimosi bei karbonatinių produktų dėmės, matomi dėl plokštės pagrindinės armatūros korozijos atsivėrę skersiniai plyšiai;
- sijų sienelėse matosi į paviršių išlindę pavieniai skersinės armatūros (sankabų) strypai, sijų galų paviršių betonas retėja ir yra;
- taurų būklė gera;
- laiptų pakopos nuirusios, atidengta laiptų pakopų armatūra, turėklai pakorodavę, pažeistas dažų sluoksnis;
- prie abiejų krantinių atramų (ramtų) patiltės šlaitų sutvirtinimai suirę, iš po patiltės tvirtinimo plokščių vietomis išplautas gruntas.

4.2. Esamo statinio ir statybos sklypo statybinių tyrimų aprašymas

Rengiant techninį darbo projektą atlikti šie statybiniai tyrimai:

1. Inžineriniai topografiniai tyrimai (topografinės nuotraukos parengimas).

Taip pat atlikta vizualinė tilto apžiūra, kurios metu nustatyta, kad perdangos sijose plyšių nepastebėta. Pačioje perdangos plokštėje yra žymių plyšių, viršijančių ribines reikšmes nerasta. Tik kai kuriose vietose, dėl per mažo apsauginio betono sluoksnio matosi armatūra. Dėl tos priežasties armatūra pakorodavusi, betonas šioje zonoje patrūkinėjęs. Šios vietos turi būti remontuojamos (projekte šie sprendiniai numatomi).







5. Projektuojamų statinių sąrašas, pagrindinės charakteristikos, paskirtis, produkcija, gamybos (paslaugų) ar kitos planuojamos ūkinės veiklos programa

5.1. Pagrindinės charakteristikos, paskirtis

Vadovaujantis STR 1.01.03:2017 „Statinių klasifikavimas“, kelias yra inžinerinis statinys, skirtas transporto priemonių ir pėsčiųjų eismui. Kelio elementai yra šie: žemės sankasa, važiuojamoji dalis, kelkraščiai, skiriamoji juosta, kelio grioviai kitos vandens nuleidimo sistemos, sankryžos, autobusų sustojimo aikštelės, poilsio aikštelės, pėsčiųjų ir dviračių takai, kelio statiniai, techninės eismo reguliavimo priemonės, želdiniai, esantys kelio juostoje, kelio oro sąlygų stebėjimo ir transporto eismo apskaitos, apšvietimo ir kiti įrenginiai su šių elementų užimama žeme. Gatvės - keliai ar jų ruožai, esantys miesto ar kaimo gyvenamosios vietovės teritorijoje, paprastai turintys pavadinimą.

Kiti transporto statiniai – tiltai, viadukai, estakados, pėsčiųjų tiltai, tuneliai, kelių pralaidos, lynų keliai, atraminės sienelės, praginos, triukšmą slopinančios sienelės, gyvūnijos atitvarai, platformos, pervažos, užtveriamieji statiniai ir įrenginiai, pridengtos ir požeminės perėjos, ir kiti, kurie nėra pastatai.

6. Trumpas technologinio proceso, technologinių inžinerinių sistemų ir kitų sprendinių pagal projekto dalis aprašymas

6.1. Specialūs reikalavimai neįprastų statybos darbų technologijai

Specialūs reikalavimai neįprastų statybos darbų technologijai netaikomi.

7. Inžinerinių tinklų aprašymas; energinio aprūpinimo ir vandens šaltiniai; vandens, nuotekų ir energinio aprūpinimo inžinerinių tinklų apibūdinimas; atsinaujinančių energijos išteklių panaudojimo apibūdinimas

Energinio aprūpinimo ir vandens šaltiniai, vandens, nuotekų ir energinio aprūpinimo inžinerinių tinklų apibūdinimas, atsinaujinančių energijos išteklių panaudojimo apibūdinimas nepateikiamas, nes jis nėra aktualus.

7.1. Tilto apšvietimo sprendinių aprašymas

Tilto sprendiniuose numatomas apšvietimas.

Gatvės apšvietimui naudojami LED 59,5 W šviesos šaltiniai su šviesos srauto nusėdimo kompensavimo bei autonominio šviesos srauto pritemdymo funkcija.

Apšvietimo atramose montuojami ant plokštelės montuojamas 6A automatinis jungiklis arba lydusis tirpukas (saugiklis) naudojamas šviestuvo pajungimui. Apšvietimo atramose montuojami 1-2 jungikliai ar saugikliai. Maksimalus prijungiamų kabelių kiekis automatiniuose jungikliuose nurodytas ELIĮT. Šviestuvai jungiami Cu 3x1,5 mm^2 kabeliais.

Projektuojamų apšvietimo visų atramų korpusai yra prijungiami prie pakartotino įžemintuvo, įrengto pagal ELIĮT reikalavimus. Įžemintuvo varža turi būti ne didesnė kaip 10 Ω.

7.2. Lietaus nuotekų nuvedimo sprendinių aprašymas

Prietilčiuose įrengiami keturi paviršinio lietaus vandens surinkimo šuliniai iš kurių vanduo nuvedamas į purvo sėsdintuvus su naftos gaudyklėmis. Iš jų vanduo PVC Ø200 vamzdžiais nuvedamas į esamą lietaus surinkimo sistemą.

7.3. Esamų tinklų išsaugojimo sprendiniai

Visi esami inžineriniai tinklai remonto darbų zonoje yra išsaugomi, jų nepažeidžiant. Esami ryšių tinklai neremontuojami, perdažomi dėklai, kuriuose jį įrengti.

8. Susisiekimo komunikacijų, statybos sklypo susisiekimo komunikacijų aprašymas, išorinio ir vidinio transporto judėjimo organizavimo principai

Statybos metu statybos sklype ribojamas transporto priemonių ir pėsčiųjų eismas. Detalūs sprendiniai pateikiami Pasirengimo statybai ir statybos darbų organizavimo dalyje.

9. Tilto kapitalinio remonto projektiniai sprendiniai

9.1. Atramos, perdanga

Kraštinių kolonų paviršiai nuvalomi, glaistomi remontiniais mišiniais ir dažomi apsauginiais dažais. Sijų ir plokštės koroduojanti armatūra nuvaloma ir padengiama apsaugine danga, remontiniais mišiniais atstatomas apsauginis betono sluoksnis, armatūrą padengti sukibimą gerinančiais gruntais su korozijos inhibitoriais. Nuvalomi ir nudažomi apsauginiais dažais matomi betoniniai paviršiai. Gelžbetoninių konstrukcijų fasadiniai paviršiai padengiami natūralaus betono atspalvio dažais.

9.2. Paklotas, deformaciniai pjūviai

Išardomos šios pakloto konstrukcijos: turėklai, turėklų blokai, šalitilčiai, asfalto danga, apsauginis ir išlyginamasis sluoksniai, hidroizoliacija, deformaciniai pjūviai, atitvarai.

Ardant esamus deformacinius pjūvius, nuardomi perdangos plokščių galai ir ramtų atkalčių viršus per visą deformacinių pjūvių ilgį. Sudėjus inkarinę armatūrą ir palikus reikiamus tarpus tarp perdangos plokštės ir atkaltės, išardytos vietos užbetonuojamos.

Nuvalius ir nuplovus perdangos plokštės paviršių, klojamas išlyginamasis betono sluoksnis, bituminė prilydomoji dviejų sluoksnių hidroizoliacija, montuojama šalitilčių plokštė ir turėklų blokai.

Montuojami vandens surinkimo šulinėliai ant tilto ir po danga.

Ant tilto klojama trijų sluoksnių asfalto danga, kurios bendras storis – 10 cm:

- 2 cm storio apsauginis sluoksnis iš asfalto mišinio SMA 8S;
- 4 cm storio sluoksnis iš asfalto mišinio AC 16 AS;
- 4 cm storio sluoksnis iš asfalto mišinio SMA 11 S.

Šalitilčių konstrukcija tokia:

- 14 cm storio šalitilčio plokštė;
- 4 cm storio asfalto MA 5 N danga.

Ant turėklų blokų įrengiami metaliniai turėklai tvorelės tipo. Metaliniai turėklai padengiami cinko danga ir dažomi. Turėklų spalva tamsiai pilka pagal šviestuvų stovų spalvą (sprendinys suderintas su Panevėžio miesto savivaldybės administracijos Teritorijų planavimo ir architektūros skyriumi). Ant šalitilčio plokščių įrengiami atitvarai, kurių statramsčiai tvirtinami varžtais. Apsauginių atitvarų padengimo spalva – natūralus cinko atspalvis. Prietilčiuose atitvarai nuleidžiami žemyn.

Tilto gale ir pradžioje įrengiami metaliniai vienprofiliniai deformaciniai pjūviai.

9.3. Kūgiai, prietilčiai

Prietilčiuose esantys šlaitiniai laiptai remontuojami, paviršius nuvalomas ir atstatomas remontiniais mišiniais, laiptų turėklai šveičiami smėliasrove ir nudažomi.

Patiltės kūgio ties ketvirta atrama ir šlaito ties pirma atrama dešinėje pusėje monolitinio betono sutvirtinimas nuvalomas ir pažeistos vietos remontuojamos. Tilto šlaitų, ties ketvirta atrama kairėje ir dešinėje pusėje, monolitinio betono sutvirtinimas išardomas, šlaitai tvirtinami naujomis skylėtomis plokštėmis. Tilto kūgiai, ties pirma atrama ir laiptai, ties pirma atrama kairėje pusėje, suremontuoti, todėl neremontuojami.

Prietilčiuose esami turėklai išardomi ir įrengiami nauji metaliniai turėklai tvorelės tipo. Turėklai padengiami cinko danga ir dažomi. Prietilčiuose turėklai montuojami ant įrengtų monolitinių pamatų ir gręžtinių polių.

Prietilčiuose įrengiami keturi lietaus vandens surinkimo šuliniai, kuriais vanduo nuvedamas į esamą lietaus surinkimo sistemą.

Abiejuose tilto pusėse įrengiami kelio ženklai su upės pavadinimu. Atliekamas horizontalus dangos ženklinimas.

Aplinkinės teritorijos ir dangos pažeistos statybų metu atstatomos į buvusią padėtį.

10. Informacija apie numatomų statybos darbų poveikį aplinkai, gyventojams, kaimyninėms teritorijoms

Teritorijoje esama ir planuojama veikla nepatenka į Lietuvos Respublikos planuojamos ūkinės veiklos aplinkai vertinimo įstatymo 1 ir 2 priedų apibrėžimus.

11. Saugomos teritorijos tvarkymo ir apsaugos reikalavimai (nurodyti saugomos teritorijos apsaugos reglamentą), specialieji paveldosaugos reikalavimai (nurodyti apsaugos reglamentą), aplinkos apsaugos, kultūros paveldo išsaugojimo, urbanistikos, gaisrinės, civilinės saugos priemonių principinių sprendinių trumpas aprašymas; apsauginės sanitarinės zonos, projekte numatytų poveikį aplinkai mažinančių priemonių aprašymas

Projektuojamas statinys nepatenka į saugomas teritorijas, todėl saugomos teritorijos tvarkymo ir apsaugos reikalavimai, specialieji paveldosaugos reikalavimai nėra keliami. Taip pat nenagrinėjami kultūros paveldo išsaugojimo sprendiniai, urbanistikos saugos priemonių sprendiniai.

11.1. Aplinkos apsaugos priemonių principinių sprendinių trumpas aprašymas

Aplinkos apsaugos priemonių principiniai sprendiniai nenagrinėjami dėl neaktualumo, nes statinys nepatenka į saugomas teritorijas.

Atsižvelgiant į planuojamos ūkinės veiklos vietą, saugomų teritorijų ir Natura 2000 atžvilgiu, neigiamas poveikis šioms teritorijoms nenumatomas.

11.2. Apsauginės sanitarinės zonos, projekte numatytų poveikį aplinkai mažinančių priemonių aprašymas

Apsauginės sanitarinės zonos nustatomos vadovaujantis Lietuvos Respublikos specialiųjų žemės naudojimo sąlygų įstatymu.

12. Apsauginių priemonių nuo smurto ir vandalizmo trumpas aprašymas

Apsauginės priemonės nuo smurto ir vandalizmo nėra taikomos. Po statinio projekte numatomų statybos darbų bus gatvės apšvietimas, kuris tamsiu paros metu laikomas apsaugine priemone nuo smurto ir vandalizmo.

13. Universalaus dizaino, aplinkos ir statinių pritaikymo neįgaliesiems projektinių sprendinių aprašymas

Vadovaujantis STR 2.03.01:2019 „Statinių prieinamumas“ 1 priedu, susisiekimo komunikacijos, gatvės, patenka į statinių, kurie turi būti pritaikomi specialiesiems neįgaliųjų poreikiams, sąrašą. Projektas rengiamas vadovaujantis ISO 21542:2011(LT) „Pastatų statyba. Užstatytos aplinkos prieinamumas ir naudojamumas“ ir STR 2.03.01:2019 „Statinių prieinamumas“ reikalavimais.

13.1.1. Reikalavimai judėjimo paviršiui

Vadovaujantis STR 2.03.01:2019 „Statinių prieinamumas“ pėsčiųjų takų, šaligatvių paviršius turi būti tvirtas, neklampus, stabilus, neslidus sudrėkus, ant jo neturi kauptis lietaus vanduo. Bet kokie nelygumai, iškilumai ar įdubos tako paviršiuje neturi viršyti 5 mm, matuojant vertikaliai nuo aukščiausio iki žemiausio tako paviršiaus taško (šis reikalavimas netaikomas trinkelių dangų ir plokščių dangų siūlėms). Paviršiaus nuotekų surinkimo grotelės turi būti išdėstytos už pritaikytos trasos (maršruto) ribų.

13.1.2. Bekliūtė trasa

Šalia pėsčiųjų takų ir šaligatvių neturi būti kliūčių, pavyzdžiui, prie sienų pritvirtintų objektų arba ženklų, stulpelių, kolonų arba pastatomųjų atramų. Jei priėjimo keliuose neįmanoma išvengti pastatomųjų stulpelių arba kolonų, jie turi būti aiškiai pažymėti vaizdiniais indikatoriais. Bent 75 mm aukščio ir 30 mažiausiojo regimojo kontrasto su fonu vaizdiniai indikatoriai turi būti įrengti nuo (900-1000) mm iki (1500-1600) mm aukštyje virš žemės paviršiaus lygio.

14. Statybos sklype esamų pastatų, inžinerinių tinklų griovimas, perkėlimas ar atstatymas

Statybos sklype nėra esamų pastatų, inžinerinių tinklų, kurie bus nugriauti, perkelti ar atstatyti.

15. Duomenys apie planuojamą ūkinę veiklą

Po projekto įgyvendinimo esama ūkinė veikla nekeičiama.

Vykdant ūkinę veiklą teritorijoje papildomi triukšmo šaltiniai ar triukšmo židiniai, lyginant su esamais, nėra numatomi. Numatoma veikla nesukels vibracijų, šviesos, šilumos jonizuojančios ar nejonizuojančios spinduliuotės.

15.1. Numatomi naudoti gamtos ištekliai ir galima tarša (įvertinami aplinkos komponentai (vanduo, oras, dirvožemis, žemės gelmės, biologinė įvairovė, kraštovaizdis), kuriems darys poveikį planuojama ūkinė veikla statinio statybos, rekonstravimo ir naudojimo etapais), pateikiami motyvai, kodėl nevertinamas planuojamos ūkinės veiklos poveikis kitiems aplinkos komponentams

Numatomi naudoti gamtos ištekliai – nukastas derlingasis dirvožemio sluoksnis.

Atliekant kelio remontą, poveikis dirvožemio sluoksniui bus minimalus. Galimas minimalus mechaninis poveikis dirvožemiui:

- Kasimas, stūmimas;
- Maišymas;
- Spaudimas.

Toje vietoje, kur numatoma statybinių medžiagų ir atliekų sandėliavimo, taip pat mechanizmų stovėjimo aikštelė, nuimamas viršutinis augalinis sluoksnis, augmenija. Nuimtas dirvožemis bus pakartotinai panaudotas įrengiant šlaitus bei teritorijos rekultivavimui, todėl turi būti saugomas atskirai tam skirtose vietose. Nuo žemės sklypo užstatomos dalies nuimtas dirvožemis turi būti saugomas tam tikslui skirtose vietose, apsaugant jį nuo užteršimo, išplovimo, išpustymo, kad būtų galimas antrinis jo panaudojimas.

Galima tarša susidarys dėl medžiagų dulkėtumo. Nagrinėjamo statinio statybos darbų metu didesnis dulkių kiekis numatomas grunto kasimo bei naujų statybinių medžiagų, ypač skaldos ir žvyro mišinio ar smėlio, transportavimo, skleidimo ir montavimo metu. Taip pat dulkės bus keliamos augalinio sluoksnio sandėliavimo ir darbų zonos bei statybos aikštelės rekultivavimo darbų metu. Atsižvelgiant į statybos darbų apimtis, oro taršos poveikis darbų zonoje dirbantiems žmonėms ir gamtinei aplinkai bus laikinas ir minimalus.

Šiam projektui poveikio aplinkai vertinimas nėra atliktas vadovaujantis Lietuvos Respublikos planuojamos ūkinės veiklos poveikio aplinkai vertinimo įstatymu, nes vykdomi vietinės reikšmės kelio remonto darbai.

15.2. Informacija apie galimo poveikio aplinkai šaltinius: cheminę, fizikinę, biologinę ar kitų reglamentuojamų veiksnių taršą

Vietinės reikšmės kelio remonto darbų metu cheminės ir biologinės taršos susidarymas nenumatomas. Numatoma fizikinė tarša – laikinas triukšmas statybos darbų metu.

Lentelėje pateikiamas pagrindinių naudojamų mechanizmų skleidžiamas triukšmas

Mechanizmas	Skleidžiamas triukšmo lygis, dB(A)	Leistinas triukšmo lygis gyvenamojoje zonoje, dB(A)
Kranai	82-85	65 dBa (6-18 val.) 60 dBa (18-22 val.) 55 dBa (22-6 val.)
Sutankinimo mašinos (volas, vibro plokštė ir pan.)	86-89	

Atsižvelgiant į tai, kad prie vietinės reikšmės kelio yra gamybinių teritorijų, triukšmas neturės reikšmingos neigiamos įtakos aplinkinėms teritorijoms.

Atsižvelgiant į statinio statybos darbų pobūdį ir apimtis neigiamas poveikis žemės gelmėms nenumatomas.

15.3. Planuojamas atliekų susidarymas

Statybos aikštelės paruošimo bei rekonstravimo metu susidarys statybinės atliekos. Susidarius atliekų išvežimui tinkamam kiekiui, jos perduodamos tvarkymui įmonėms registruotoms atliekas tvarkančių įmonių registre ir turinčioms licencijas tvarkyti šias atliekas. Rangovas neturi deginti ar užkasti atliekų statybvietėje, bet turi šalinti atliekas, pagal reikalavimus ir taisykles į legalų sąvartyną.

Statybinės atliekos, kurių panaudoti statybvietėje nėra galimybių, turi būti išvežamos. Dulkančios statybinės atliekos turi būti vežamos dengtose transporto priemonėse, kad vežamos atliekos ir jų dalis vežimo metu nepatektų į aplinką.

15.4. Informacija, ar atliktas planuojamos ūkinės veiklos įgyvendinimo reikšmingumo įsteigtoms ar potencialioms „Natura 2000“ teritorijoms nustatymas (jei atliktas, pateikti priimtą išvadą)

Projektuojamas statinys į „Natura 2000“ teritorijas nepatenka, todėl planuojamos ūkinės veiklos įgyvendinimo reikšmingumo įsteigtoms ar potencialioms „Natura 2000“ teritorijoms nenustatomas. Artimiausios „Natura 2000“ teritorijos nurodytos 10.1. poskyryje.

16. Duomenys apie cheminių medžiagų (teršalų), nejonizuojančiosios spinduliuotės, triukšmo, infragarso ir žemo dažnio garsų, žmogaus kūną veikiančių vibracijos lygių, mikroklimato, apšvietos ir kitus neigiamą poveikį gyvenamajai ir visuomeninei aplinkai keliančius veiksnius, kurių laboratoriniai matavimai atliekami statybos užbaigimo procedūros etape

Statybos užbaigimo procedūros etape laboratoriniai matavimai (cheminių medžiagų, teršalų, nejonizuojančiosios spinduliuotės, triukšmo, infragarso ir žemo dažnio garsų, žmogaus kūną veikiančių vibracijos lygių, mikroklimato, apšvietos ir kitų neigiamą poveikį gyvenamajai ir visuomeninei aplinkai keliančių veiksnių) nebus atliekami, nes projektuojamas statinys yra už gyvenamosios ir visuomeninės aplinkos.

Turinys

1. Būtinos projekto sprendinių įgyvendinimo sąlygos, kiti bendrieji nurodymai ir reikalavimai, kurių privalu laikytis įgyvendinant projektą..2
1.1. Teisės aktų laikymasis ir reikalingi leidimai....2
1.2. Įstatymai ir normatyviniai dokumentai, kurių privalu laikytis statant statinį....2
1.3. Kvalifikaciniai reikalavimai statybos rangovui ir subrangovams....2
1.4. Kvalifikaciniai reikalavimai bendrųjų ir specialiųjų statybos darbų vadovams....2
1.5. Statinio statybos techninės priežiūros organizavimo ir vykdymo tvarka....2
1.6. Saugaus darbo, gaisrinės saugos, aplinkos apsaugos, tinkamų darbo higienos sąlygų statybvietėje ir statomame statinyje užtikrinimo reikalavimai. Trečiųjų asmenų interesų apsauga statybos metu....2
1.7. Kiti reikalavimai ir nurodymai....3
2. Nurodymai ir reikalavimai projekto ir statybos dokumentų parengimui....3
2.1. Statinio projekto ekspertizės būtinybė....3
2.2. Reikalingi žemės sklypo ir (ar) statinio tyrimai (rengiant darbo projektą ir (ar) statybos metu)....3
2.3. Būtini parengti (iki statybos darbų pradžios ir statybos metu) projekto ir statybos dokumentai....3
2.4. Rangovo parengtų Projekto ir statybos dokumentų derinimo su Projektuotoju ir statinio statybos techninės priežiūros vadovu atvejai ir tvarka....3
2.5. Nurodymai Projekto ir statybos dokumentų (ir tų, už kuriuos atsakingas Rangovas) apiforminimui....3
2.6. Projekto dalių sprendinių keitimo galimybės, tvarka ir įforminimas....3
3. Bendrieji reikalavimai statybos produktams (gaminiams ir medžiagoms), įrenginiams, darbams ir bendroji jų priėmimo statybvietėje tvarka 3
3.1. Nurodymai dėl statybos produktų (gaminių ir medžiagų), įrenginių privalomos atitikties techninėse specifikacijose nurodytiems reikalavimams, galimybė ir sąlygos keisti analogiškais....3
3.2. Nenaudotinos medžiagos (su asbestu ar cheminiais priedais ir pan.)....3
3.3. Statybos produktų (gaminių ir medžiagų), įrenginių atitiktį įrodantys privalomieji dokumentai....4
3.4. Statybos produktų (gaminių ir medžiagų) kokybės kontrolė....4
3.5. Statybos produktų (gaminių ir medžiagų) pavyzdžiai, jų aprobavimo tvarka....4
3.6. Statybos produktų (gaminių ir medžiagų) gabenimo, saugojimo sąlygos ir t. t.....4
3.7. Paslėptų darbų priėmimo tvarka....4
3.8. Laikančiųjų konstrukcijų, inžinerinių sistemų išbandymų tvarka....4

1. Būtinos projekto sprendinių įgyvendinimo sąlygos, kiti bendrieji nurodymai ir reikalavimai, kurių privalu laikytis įgyvendinant projektą

1.1. Teisės aktų laikymasis ir reikalingi leidimai

Vykdant statybos darbus, būtina laikytis Lietuvos Respublikoje galiojančių įstatymų, Vyriausybės nutarimų, teritorijų planavimo dokumentų, normatyvinių statinio saugos ir paskirties dokumentų reikalavimų, priešgaisrinės saugos ir higienos normų, statybos techninių reglamentų. Statybos taisyklės, rekomendacijos, Lietuvos standartai, metodiniai nurodymai ir techniniai liudijimai yra privalomi tuo atveju, jei Statybos techniniuose reglamentuose, kituose teisės aktuose ar šiame Projekte tai yra nurodoma.

Pradėti statinio statybos darbus leidžiama tik po to, kai Statytojas nustatytaja tvarka gavo ir perdavė Rangovui statybą leidžiančius dokumentus pagal STR 1.05.01:2017 „Statybą leidžiantys dokumentai. Statybos užbaigimas. Statybos sustabdymas. Savavališkos statybos padarinių šalinimas. Statybos pagal neteisėtai išduotą statybą leidžiantį dokumentą padarinių šalinimas“.

1.2. Įstatymai ir normatyviniai dokumentai, kurių privalu laikytis statant statinį

Visi įstatymai ir normatyviniai dokumentai, juose keliami reikalavimai, kurie išvardinti šiame statinio projekte yra dokumentai, kurių privalu laikytis statant statinį.

1.3. Kvalifikaciniai reikalavimai statybos rangovui ir subrangovams

Statybos Rangovu turi teisę Lietuvoje įsteigtas juridinis asmuo, užsienio valstybėje įsteigtas juridinis asmuo ar kita užsienio organizacija, kuri tenkina Statybos įstatymo 15 straipsnio reikalavimus. Rangovas turi teisę konkurso tvarka arba savo nuožiūra pasirinkti subrangovus, jeigu to nedraudžia statybos rangos sutartis.

1.4. Kvalifikaciniai reikalavimai bendrųjų ir specialiųjų statybos darbų vadovams

Statybos darbams vadovauja statybos vadovas – fizinis asmuo, atestuotas nustatyta tvarka, kuris atstovaudamas Rangovui įgyvendina statinio projektą nuo statybos pradžios iki statinio pripažinimo tinkamu naudoti. Statybos vadovas kartu yra bendrųjų statybos darbų vadovas, koordinuojantis statinio statybos specialiųjų statybos darbų vadovus. Statybos vadovas atsako už pastatyto statinio normatyvinę kokybę. Statybos specialiesiems darbams vadovauja statinio statybos specialiųjų darbų vadovas – fizinis asmuo, atestuotas nustatyta tvarka, kuris atstovaudamas Rangovui įgyvendina statinio projektą nuo statybos pradžios iki statinio pripažinimo tinkamu naudoti.

1.5. Statinio statybos techninės priežiūros organizavimo ir vykdymo tvarka

Vadovaujantis STR 1.06.01:2016 „Statybos darbai. Statinio statybos priežiūra“ reikalavimais visų statinių, kuriems taikomi STR 1.06.01:2016 VII skyriaus nurodymai, statybai privaloma bendroji (bendrųjų statybos darbų) techninė priežiūra. Ypatingųjų statinių, kuriems taikomi STR 1.06.01:2016 VII skyriaus nurodymai, statybai privaloma bendroji (bendrųjų statybos darbų) techninė priežiūra ir specialioji statybos techninė priežiūra, jeigu vykdomi specialieji statybos darbai. Bendrąją (bendrųjų statybos darbų) techninę priežiūrą gali atlikti vienas statinio statybos techninis prižiūrėtojas (bendrosios statinio statybos techninės priežiūros vadovas) arba jo vadovaujama priežiūros grupė. Specialiąją statinio statybos techninę priežiūrą gali atlikti vienas specialiosios statinio statybos techninės priežiūros vadovas arba jo vadovaujama priežiūros grupė.

Atlikdami aukščiau minėtą darbą, neatestuoti atitinkamų statybos sričių specialistai privalo turėti aukštesnįjį statybos išsilavinimą ar kitą techninį išsilavinimą (specialųjį vidurinį). Jie dirba kaip statinio statybos techninio prižiūrėtojo (bendrosios ar specialiosios statinio statybos techninės priežiūros vadovo) pagalbininkai ir atsiskaito jam. Statytojui (užsakovui) atsiskaito tik statinio statybos techninis prižiūrėtojas.

Statinio statybos techninės priežiūros grupės sudėtis nustatoma sudarant techninės priežiūros sutartį STR 1.06.01:2016 V skyriaus nustatyta tvarka. Minimalus techninių prižiūrėtojų skaičius nurodomas viešųjų pirkimų dokumentuose.

Statinio statybos techninis prižiūrėtojas (bendrosios statinio statybos techninės priežiūros vadovas), vykdydamas STR 1.06.01:2016 VII skyriaus 1 skirsnyje nustatytas jo pareigas ir naudodamasis STR 1.06.01:2016 VII skyriaus 5 skirsnyje suteiktomis teisėmis, vykdo statinio statybos techninę priežiūrą tvarka nurodyta STR 1.06.01:2016 VII skyriaus 4 skirsnyje.

Statinio statybos techninės priežiūros periodiškumas ir darbo apimtis, išreikšta valandomis, nustatoma vadovaujantis STR1.04.04:2017 18 priedu.

1.6. Saugaus darbo, gaisrinės saugos, aplinkos apsaugos, tinkamų darbo higienos sąlygų statybvietėje ir statomame statinyje užtikrinimo reikalavimai. Trečiųjų asmenų interesų apsauga statybos metu

Vykdant statybos darbus įmonės vadovas privalo įsakymu ar kitu tvarkomuoju dokumentu paskirti darbuotojus, kurie tikrintų, kaip statant statinį statybos vadovai užtikrina saugą darbe, gaisrinę saugą ir aplinkosaugą, tinkamas darbo higienos sąlygas statybvietėje, taip pat greta statybvietės gyvenančių, dirbančių, poilsiaujančių ir judančių žmonių apsaugą nuo statybos darbų keliamo pavojaus, be to, ar nepažeidžiamos trečiųjų asmenų gyvenimo ir veiklos sąlygos, nurodytos Statybos įstatymo 6 straipsnio 4 dalyje.

1.7. Kiti reikalavimai ir nurodymai

Privažiavimo ir priėjimo keliai prie gaisro gesinimo įrangos, gaisro hidrantų turi būti visą laiką laisvi. Apie remontą arba kitas priežastis, kurios trukdytų pravažiavimui gaisrininkų technikai, būtina raštiškai pranešti artimiausiai priešgaisrinei gelbėjimo stočiai.

2. Nurodymai ir reikalavimai projekto ir statybos dokumentų parengimui

2.1. Statinio projekto ekspertizės būtinybė

Statinio projekto ekspertizės reikalingumas parenkamas vadovaujantis STR 1.04.04:2017 „Statinio projektavimas, projekto ekspertizė“ reikalavimais.

2.2. Reikalingi žemės sklypo ir (ar) statinio tyrimai (rengiant darbo projektą ir (ar) statybos metu)

Vadovaujantis STR 1.04.04:2017 „Statinio projektavimas, statinio ekspertizė“ reikalavimais, Projekto brėžiniai turi būti rengiami vadovaujantis ne senesniu kaip 3 metų topografiniu planu (nuo statinio projektavimo pradžios), kuris patikslinamas (jei reikia) projekto rengimo metu.

Kai vykdant statybos darbus paaiškėja Projekte nenumatytos aplinkybės, statybiniai tyrinėjimai (archeologiniai, geologiniai ir pan.) atliekami statinio statybos metu.

2.3. Būtini parengti (iki statybos darbų pradžios ir statybos metu) projekto ir statybos dokumentai

Vadovaujantis STR 1.06.01:2016 „Statybos darbai. Statinio statybos priežiūra“ VI skirsnio reikalavimais statybos darbų technologijos projektą rengia rangovas, arba paveda tai atlikti statinio statybos vadovui. Statybos darbų technologijos projektas privalomas statant, rekonstruojant ar kapitališkai remontuojant ypatinguosius statinius, statinius saugomose teritorijose, statinius apsaugos zonose, nustatytose įstatymais ir Vyriausybės nutarimais, taip pat atliekant statybos darbus sudėtingomis sąlygomis, veikiančios įmonės ar veikiančių inžinerinių tinklų bei susisiekimo komunikacijų teritorijose bei tretiesiems asmenims priklausiančiuose sklypuose, taip pat atliekant žemės darbus greta esamų statinių, po vandeniu ar kitur. Rengiant statybos darbų technologijos projektą, privaloma vadovautis Projekto statybos paruošimo ir organizavimo sprendiniais bei saugaus darbo ir sveikatos taisyklėmis statyboje DT-5-00.

2.4. Rangovo parengtų Projekto ir statybos dokumentų derinimo su Projektuotoju ir statinio statybos techninės priežiūros vadovu atvejai ir tvarka

Visi įmanomi neesminiai Projekto pakeitimai, kurie gali įvykti statybos eigoje, turi būti suderinti su Projektuotoju, Statytoju ir statinio statybos techninės priežiūros vadovu įstatymų ir teisės aktų nustatyta tvarka.

2.5. Nurodymai Projekto ir statybos dokumentų (ir tų, už kuriuos atsakingas Rangovas) apiforminimui

Projektas forminamas pagal LST 1516:2015 „Statinio projektas. Bendrieji įforminimo reikalavimai“. Projekto pridavimo dokumentus forminti vadovaujantis Dokumentų tvarkymo ir apskaitos taisyklėmis (2011-07-04 patvirtintos Lietuvos vyriausiojo archyvaro įsakymu Nr. V-118).

2.6. Projekto dalių sprendinių keitimo galimybės, tvarka ir įforminimas

Projekto pakeitimus galima daryti tik tuo atveju, jei gautas Projektuotojo ir Statytojo sutikimas. Projekto keitimai, papildymai ir taisymai atliekami parengiant naujos laidos projektinių sprendinių dokumentą, suteikiant šiam dokumentui naują laidą. Keičiant dokumentus kiekvieną kartą dokumentui suteikiama nauja laida.

3. Bendrieji reikalavimai statybos produktams (gaminiams ir medžiagoms), įrenginiams, darbams ir bendroji jų priėmimo statybvietėje tvarka

3.1. Nurodymai dėl statybos produktų (gaminių ir medžiagų), įrenginių privalomos atitikties techninėse specifikacijose nurodytiems reikalavimams, galimybė ir sąlygos keisti analogiškais

Visų statybos produktų ir įrenginių kokybė privalo atitikti reikalavimus, nurodytus Projekto techninėse specifikacijose ir turi būti nauji. Pakeisti statybos produktus ir įrenginius analogiškais produktais ar įrenginiais galima tik tuo atveju, jei Rangovas įrodo jų kokybės atitiktį ir gauna Projektuotojo bei Statytojo raštišką pritarimą.

3.2. Nenaudotinos medžiagos (su asbestu ar cheminiais priedais ir pan.)

Draudžiama naudoti medžiagas, kurių sudėtyje yra asbesto, kancerogenų, polifluorangliavandenilių (pvz. teflono), švino, švino druskų, kadmio druskų, chromo druskų, gyvsidabrio druskų ir nikelio druskų. Nerekomenduojama naudoti chlorpreno kaučiuko (pvz. neoprene), poliacetatų, poliurenatų, polivinilidenechlorido, polivinilfluorido, aromatinių poliamidų, halogenidinių angliavandenilių, poliamidų.

3.3. Statybos produktų (gaminių ir medžiagų), įrenginių atitiktį įrodantys privalomieji dokumentai

Rangovas statybai naudoja tik tokius gaminius, kurie užtikrina reikalingą mechaninį stiprumą ir stabilumą, apsaugą nuo ugnies, sanitarinius reikalavimus, sveikatos ir aplinkos apsaugą, apsaugą nuo triukšmo, energijos taupymas ir šilumos išsaugojimas pagal STR 2.01.01 (1-6) „Esminiai statinio reikalavimai“. Medžiagų ir gaminių atitikties įvertinimą atlieka statybos produktų sertifikavimo įstaigos ir akredituotos bandymų laboratorijos. Neturinčios sertifikatų medžiagos turi turėti atitikties deklaracijas ir laboratorinių bandymų protokolus, kurių rezultatai atitiktų užsakovo reikalavimus. Atitikties sertifikatu taip pat yra laikomas raštiškas Užsakovo ir Rangovo susitarimas tam tikrai produkcijai gaminti. Visi gaminiai ir medžiagos turi atitikti Projekto techninėse specifikacijose ir brėžiniuose nurodytus kokybės reikalavimus. Gaminiai turi turėti dokumentą, išduotą pagal sertifikavimo sistemos taisykles, liudijantį, kad produktas yra reikiamu būdu identifikuotas ir atitinka standartą ar kitą norminį dokumentą, nurodytą techninėse specifikacijose. Taip pat tiekėjas turi patvirtinti raštu, kad produktas atitinka nustatytus reikalavimus.

3.4. Statybos produktų (gaminių ir medžiagų) kokybės kontrolė

Jei reikalaujama, kad naudojami gaminiai ir medžiagos būtų nurodyto tipo ar standarto, arba jie yra įtraukti į oficialią kokybės kontrolės procedūrą, jie turi turėti tipo patvirtinimo liudijimą, atitikimo standartui ar oficialų kokybės kontrolės patvirtinimą. Tipo patvirtinimo ar atitikimo standartui liudijimai negali būti atskiriami nuo produktų, o identifikacija turi būti visiškai aiški.

3.5. Statybos produktų (gaminių ir medžiagų) pavyzdžiai, jų aprobavimo tvarka

Konkrečiai specifikacijoje nurodytų gaminių ir medžiagų pavyzdžiai turi būti pateikti Statytojui ir Projekto vadovui iki darbo pradžios patvirtinimui gauti. Nuolatiniam sulyginimui su galutiniais produktais naudojami pavyzdžiai turi būti laikomi iki pat darbų užbaigimo.

3.6. Statybos produktų (gaminių ir medžiagų) gabenimo, saugojimo sąlygos ir t. t.

Transportavimo ir tarpinio saugojimo metu visi gaminiai ir medžiagos turi būti deramai uždengti ir supakuoti. Ant kiekvieno paketo turi būti nurodytas jo turinys. Jei pristatomos prekės yra birios ir nepakuotos, numeris, rūšis ir kokybė turi būti nurodyti pristatymo pranešime. Gaminių ir medžiagų pristatymą reikia koordinuoti pagal statybos darbų grafiką. Reikia vengti nereikalingo saugojimo statybos aikštelėje. Visi tiekiami gaminiai ir medžiagos turi būti su tinkamais dokumentais. Atvežtų prekių išvaizdą, galimus defektus ir žalą reikia patikrinti vizualiai. Prekių užsakovas yra atsakingas už pranešimų dėl galimos žalos ir defektų pateikimą. Visos pretenzijos turi būti pateikiamos prekių tiekėjui. Gaminiai ir statybinės medžiagos turi būti saugojami taip, kad nepablogėtų jų kokybė. Reikia laikytis kiekvienos medžiagos nurodytų saugojimo reikalavimų ir gamintojo pateiktų galiojančių nuorodų. Statybos aikštelėje prekės turi būti laikomos tinkamose ir, jei būtina, izoliuotose, sausose, šildomose ir tinkamai vėdinamose patalpose taip, kad kiekviena medžiaga būtų padėta teisingai ir lengvai patikrinama. Medžiagos ir prekės, pažeistos ar kitaip sugadintos dėl veiklos statybos aikštelėje, turi būti pakeistos naujomis Rangovo sąskaita.

3.7. Paslėptų darbų priėmimo tvarka

Paslėpti darbai gali būti priimami tik sėkmingai juos išbandžius pagal visus Lietuvos Respublikoje galiojančių standartų reikalavimus.

3.8. Laikančiųjų konstrukcijų, inžinerinių sistemų išbandymų tvarka

Prieš išbandant laikančiąsias konstrukcijas, šalys turi susitarti dėl bandymo laiko, vietos ir būdo. Laikančių konstrukcijų bandymo metu turi būti užtikrintas priėjimas prie visų bandomų vietų, parengti visi reikalingi dokumentai įrankiai ir įrenginiai. Bandymų ir pavyzdžių aprobavimo būdai turi būti suderinti su Užsakovu. Turi būti atlikti visi sąlygose, normose ir Lietuvos Respublikos standartuose numatyti tyrimai. Rezultatai turi būti pristatomi suinteresuotoms šalims susipažinimui. Tokiu atveju, jei bandymo rezultatai yra blogesni negu nurodyta reikalavimuose, Rangovas nedelsdamas privalo informuoti visas suinteresuotas šalis. Jei rezultatai nepatenkinami konstrukcijų ar kurio nors kito materialaus turto saugumo faktorių atžvilgiu, kurie turi esminę svarbą darbo rezultatams, Rangovas privalo nedelsdamas apie tai informuoti suinteresuotas šalis ir organizuoti susitikimą sprendimų priėmimui dėl būsimų darbų organizavimo. Jei būtina, reikia imtis saugumo priemonių, siekiant išvengti bet kokios žalos ir pavojaus. Bet kokio bandymo rezultatų slėpimas yra sunkinanti aplinkybė.

STATINIO PROJEKTO SUDERINIMŲ SĄRAŠAS

Eil. Nr.	Organizacijos pavadinimas	Suderinimo duomenys	Pastabos
1.	Panevėžio savivaldybės administracija	Miesto infrastruktūros skyrius Vyriausiasis specialistas Arvydas Šatas 2021-07-30	
2.	Panevėžio savivaldybė administracija	Miesto infrastruktūros skyriaus vyriausiasis statinių priežiūros inžinierius Rimantas Makrickas 2021-08-17	
3.	UAB „Aukštaitijos vandenys“	Suderinta. Gamybos ir technikos skyriaus vyresnysis inžinierius Vidmantas Sargautis 2021-08-19	Apšvietimo tinklai
4.	UAB „Aukštaitijos vandenys“	Suderinta. Gamybos ir technikos skyriaus vyresnysis inžinierius Vidmantas Sargautis 2021-08-19	Šlaitų ir prietilčių sutvarkymo planas
5.	AB „Telia Lietuva“	Tinklo resursų administravimo komanda vyresnysis inžinierius Egidijus Jonuska 2021-08-27	Remonto metu nepažeisti ryšių kabelių kanalų ir ryšių kabelių.
6.	Panevėžio miesto savivaldybės administracija	Teritorijų planavimo ir architektūros skyriaus vedėjas Saulius Glinskis	
7.	Panevėžio miesto savivaldybės administracija	2021-09-14, Nr. 19-2284(4.45E) „Dėl projekto „Tilto per Nevėžį Respublikos gatvėje, Panevėžio mieste kapitalinis remontas“ projektinių sprendinių“	
8.	UAB „Aukštaitijos vandenys“	Suderinta. Gamybos ir technikos skyriaus vyresnysis inžinierius Vidmantas Sargautis 2021-09-22	Inžinerinių tinklų suvestinis planas
9.	AB „Energijos skirstymo operatorius“	2022-02-25, Pritarta Nr. P06722 Dalius Vaižmužis	

STATINIO PROJEKTO SUDERINIMŲ SĄRAŠAS

Eil. Nr.	Dalies pavadinimas	Projekto dalies vadovas	Parašas
1.	Pasirengimo statybai ir statybos darbų organizavimo dalis	Sandra Volosenko Kvalifikacijos atestatas Nr. 39388	
2.	Statybos skaičiuojamosios kainos nustatymo dalis	Saulius Vitkūnas Kvalifikacijos atestatas Nr. 26786	
3.	Konstrukcijų dalis	Mindaugas Kasiulevičius Kvalifikacijos atestatas Nr. 12861	
4.	Elektrotechnikos dalis	Irmantas Melkūnas Kvalifikacijos atestatas Nr. 32654	

<table>
<tr><td>0</td><td colspan="2">2021-07</td><td colspan="2">Ekspertizei, statybą leidžiančiam dokumentui ir statybai</td></tr>
<tr><td>LAIDA</td><td colspan="2">IŠLEIDIMO DATA</td><td colspan="2">LAIDOS STATUSAS. KEITIMO PRIEŽASTIS (JEI TAIKOMA)</td></tr>
<tr><td rowspan="2">KVAL. PATV. DOK. NR.</td><td colspan="3" rowspan="2">UAB „Transporto infrastruktūros projektai“</td><td>STATINIO PROJEKTO PAVADINIMAS
TILTO PER NEVĖŽĮ RESPUBLIKOS GATVĖJE, PANEVĖŽIO MIESTE KAPITALINIO REMONTO TECHNINIS DARBO PROJEKTAS</td></tr>
<tr><td>STATINIO NUMERIS IR PAVADINIMAS
01 – TILTAS PER NEVĖŽIO UPĘ (un. Nr. 4400-4416-6863)</td></tr>
<tr><td>23509</td><td>SPV</td><td>Nerijus Jakulis</td><td></td><td rowspan="3">DOKUMENTO PAVADINIMAS
Statinio projekto dalių suderinimų sąrašas</td><td>LAIDA
0</td></tr>
<tr><td></td><td>SPVA</td><td>Sandra Volosenko</td><td></td><td></td></tr>
<tr><td></td><td></td><td></td><td></td><td></td><td></td></tr>
<tr><td></td><td></td><td></td><td></td><td></td><td></td></tr>
<tr><td></td><td></td><td></td><td></td><td></td><td></td></tr>
<tr><td rowspan="2">LT</td><td colspan="3" rowspan="2">STATYTOJAS (UŽSAKOVAS):
Panevėžio miesto savivaldybė (Panevėžio miesto savivaldybės administracija)</td><td rowspan="2">DOKUMENTO ŽYMUO
TIP0126-TDP-SO.PDS</td><td>LAPAS
1</td><td>LAPŲ
1</td></tr>
<tr><td></td><td></td></tr>
</table>

TVIRTINU
Panevėžio miesto savivaldybės
administracijos direktorius

Tomas Jukna
2019 m. birželio 10 d.

INŽINERINIO STATINIO (TILTO PER NEVĖŽĮ RESPUBLIKOS GATVĖJE, PANEVĖŽIO MIESTE) KAPITALINIO REMONTO TECHNINĖ PROJEKTAVIMO UŽDUOTIS

1. Statinio projekto pavadinimas: **Tilto per Nevėžį Respublikos gatvėje, Panevėžio mieste kapitalinio remonto techninis darbo projektas.**
2. Projekto rengimo etapas: techninis darbo projektas.
3. Lėšų pobūdis: ES struktūrinių fondų, Kelių priežiūros ir plėtros programos, Savivaldybės biudžeto lėšos.
4. Statybos darbų pirkimo būdas: pasirinktas statinio statybos rangovas bus parenkamas Viešųjų pirkimų įstatymo nustatyta tvarka.
5. Projekto rengėjas: bus parenkamas Viešųjų pirkimų įstatymo nustatyta tvarka.
6. Projektavimo paslaugų apimtys: įprastos paslaugos (paslaugos, kurias Projektuotojas privalo atlikti pagal Statybos įstatymą).
7. Statytojo pateikiamas privalomasis dokumentas: Techninė projektavimo užduotis.
8. Statinių projektavimo pagrindas: Projektavimo darbų sutartis.
9. Užsakovas: Panevėžio miesto savivaldybės administracija, Laisvės a. 20, Panevėžys.
10. Statybos adresas: Panevėžys Respublikos g.
11. Statybos rūšis: kapitalinis remontas.
12. Statinio paskirtis: inžineriniai statiniai – susisiekimo komunikacijos, kiti transporto statiniai.
13. Statinio kategorija: ypatingas statinys.
14. Statytojo reikalavimai (techninė specifikacija):
14.1. projekte taikomi teisės aktai bei kiti normatyviniai dokumentai:
14.1.1. Statybos įstatymas;
14.1.2. Aplinkos apsaugos įstatymas;
14.1.3. Kelių įstatymas;
14.1.4. rengiant projektą vadovautis privalomaisiais normatyviniais statybos techniniais dokumentais (statybos techniniais reglamentais), patvirtintais aplinkos ministro įsakymais, Kelių techniniu reglamentu, kitais galiojančiais dokumentais;
14.2. reikalingų atlikti priešprojektinių darbų sąrašas:
14.2.1. gauti architektūrines sąlygas ir prisijungimo sąlygas inžinerinių komunikacijų iškėlimui (apsaugojimui);
14.2.2. parengti topografinį planą;
14.2.3. susipažinti su UAB „Ekspertika“ atliktu būklės nustatymo aktu ir juo vadovautis atliekant projektavimo darbus. Patikrinti, ar po UAB „Ekspertika“ būklės nustatymo neatsirado naujų defektų, jiems atsiradus, projekte numatyti jų pašalinimą;
14.2.4. parengti ne mažiau kaip du projektinių pasiūlymų variantus su kiekvieno kaina ir aptarti bei suderinti juos su Statytoju (užsakovu);
14.3. reikalingų suprojektuoti statinių sąrašas:
14.3.1. tilto konstrukcijų kapitalinis remontas (tilto indeksas SPNPN006T1968G051, perdangos ilgis 49,90 m, bendras tilto plotis 18,44 m);
14.4. nurodymai tilto kapitalinio remonto sprendiniams:
14.4.1. rengiant projektą užtikrinti, kad projektuojami statiniai būtų pritaikyti žmonėms su negalia pagal Statybos techninio reglamento STR 2.03.01:2001 „Statiniai ir teritorijos. Reikalavimai žmonių su negalia reikmėms“ reikalavimus (išskyrus tarnybinius laiptus);
14.4.2. Tilto apkrovos – esamos (apkrova A–30 ir HK–80);
14.4.3. Tilto gabaritai – esami ir pagal STR 2.06.02:2001 „Tiltai ir tuneliai. Bendrieji reikalavimai“ bei STR 2.06.04:2014 „Gatvės ir vietinės reikšmės keliai“ reikalavimus C-2 kategorijos gatvei;

14.4.4. Kapitalinio remonto metu numatyti šiuos darbus:

– pakeisti pakloto elementus: hidroizoliaciją, deformacinius pjūvius, asfalto dangą, šalitilčių blokus, atitvarus, turėklus;

– išsiaiškinti, ar yra komunikacijų šalitilčių ertmėse ir, jei yra, iškelti, pakabinant jas po tiltu;

– įrengti vandens nuleidimo sistemą ant tilto ir šulinėlius nuo hidroizoliacijos;

– įrengti vandens nuleidimo sistemą prietilčiuose;

– remontiniais mišiniais suremontuoti perdangos sijų ir plokštės vietas, kurios supleišėjusios, arba dėl per plono apsauginio sluoksnio matyti armatūra. Remontą atlikti griežtai laikantis instrukcijų dėl betono ir armatūros paruošimo prieš remontą;

– nušveisti ir sutepti atraminius guolius;

– suremontuoti patiltės sutvirtinimus;

– suremontuoti šlaitinius laiptus;

– nušveisti ir nudažyti komunikacijas laikančias konstrukcijas;

– atnaujinti ir nudažyti betoninių konstrukcijų fasadinius paviršius;

– sutvarkyti patiltes, upės šlaitus ir prietilčių aplinką;

– įrengti kelio ženklus su upės pavadinimu ir atlikti horizontalųjį važiuojamosios dalies ženklinimą.

14.4.5. Projektiniai pasiūlymai medžiagoms turi būti derinami su užsakovu. Sprendinius derinti įstatymų numatyta tvarka;

14.4.6. Projekte naudoti medžiagas užtikrinančias kuo ilgesnį objekto eksploatavimo laikotarpį.

15. Privalomos techninio darbo projekto dalys:

15.1. bendroji dalis;

15.2. konstrukcijų dalis;

15.3. inžinerinių komunikacijų iškėlimui reikalingos projekto dalys (esant reikalui);

15.4. pasiruošimo statybai ir statybos darbų organizavimo dalis;

15.5. statybos skaičiuojamosios kainos nustatymo dalis.

16. Techninio darbo projekto sudėtyje parengti gaminių, medžiagų ir darbų sąnaudų kiekių žiniaraščius.

17. Architektūrinis, planinis, konstrukcinis sprendimas: medžiagos ir matmenys tikslinami projektuojant su užsakovu.

18. Rangovas privalo pataisyti techninį darbo projektą pagal užsakovo raštiškas pastabas, kelių saugumo auditoriaus pastabas, projekto eksperto privalomąsias pastabas be papildomo atlygio per 10 kalendorinių dienų nuo pastabų ir išvadų gavimo.

19. Techninio darbo projekto sudėtis turi atitikti Statybos techninio reglamento STR 1.04.04:2017 „Statinio projektavimas, projekto ekspertizė“ nuostatas.

20. Gauti statybą leidžiantį dokumentą.

21. Projekto egzempliorių skaičius: pateikti 4 (keturis) techninio darbo projekto egzempliorius ir 1 (vieną) projekto egzempliorių kompiuterinėje laikmenoje (laikmena turi būti suformuota pagal STR 1.05.01:2017 „Statybą leidžiantys dokumentai. Statybos užbaigimas. Statybos sustabdymas. Savavališkos statybos padarinių šalinimas. Statybos pagal neteisėtai išduotą statybą leidžiantį dokumentą padarinių šalinimas“ reikalavimus.

22. Atlikti projekto vykdymo priežiūrą.

Miesto infrastruktūros skyriaus vedėjas Dalius Vadluga

Miesto infrastruktūros skyriaus vedėjo pavaduotojas Darius Linkonas

Tomas Tamošiūnas, tel. (8 45) 50 44 71, el. p. tomas.tamosiunas@panevezys.lt

ORIGINALAS PAŠTU
NESIUNČIAMAS

Uždaroji akcinė bendrovė „Aukštaitijos vandenys“

2021-06-09 Nr. 1-6-453

UAB „Transporto infrastruktūros projektai“
El. paštas sandra@tiprojektai.lt

Į..... Nr. .....

DĖL PROJEKTAVIMO SĄLYGŲ

Rengiamam projektui „Tilto per Nevėžį Respublikos gatvėje, Panevėžio mieste, kapitalinio remonto techninis darbo projektas“ UAB „Aukštaitijos vandenys“ nustato projektavimo sąlygas:

- Projektą rengti vadovaujantis Specialiųjų žemės naudojimo sąlygų įstatymo (2019 m. birželio 6 d. Nr.XIII-2166) 10 skirsnio nuostatomis ir statybos techniniu reglamentu 2.07.01:2003 „Vandentiekis ir nuotekų šalintuvas. Pastato inžinerinės sistemos. Lauko inžineriniai tinklai“.
- Parengtą projektą derinti su UAB "Aukštaitijos vandenys".

Generalinis direktorius Saulius Venckus

V. Sargautis, 845 586609, el. p. vidmantas.sargautis@avandenys.lt

PANEVĖŽIO MIESTO SAVIVALDYBĖS ADMINISTRACIJOS MIESTO INFRASTRUKTŪROS SKYRIUS

Biudžetinė įstaiga. Laisvės a. 20, 35200 Panevėžys.
Skyriaus duomenys: Laisvės a. 20, 35200 Panevėžys, tel. (8 45) 50 13 11, el. p. dalius.vadluga@panevezys.lt.
Duomenys kaupiami ir saugomi Juridinių asmenų registre, kodas 288724610

UAB „Transporto infrastruktūros projektai“
Savanorių pr. 187, III a.
50177 Kaunas

Nr.

Į 2021-05-27

Nr.

DĖL PRISIJUNGIMO SĄLYGŲ IŠDAVIMO (GATVĖS APŠVIETIMO PROJEKTAVIMUI INŽINERINIŲ TINKLŲ APSAUGOS ZONOJE)

Rengiant Tilto per Nevėžį Respublikos gatvėje, Panevėžio mieste (toliau – Tiltas), kapitalinio remonto techninio darbo projekto apšvietimo dalį, būtina numatyti/laikytis sekančių Tilto apšvietimo projektavimo techninių sąlygų:

1. Tilto apšvietimas projektuojamas vadovaujantis Apšvietimo elektros įrenginių įrengimo taisyklėmis ir Lietuvos standartu LST EN 13201 „Gatvių apšvietimas“.
2. projektuoti apšvietimą su LED šviestuvais, šviestuvų techninė specifikacija pridedama;
3. parinkti nominalų LED šviestuvų galingumą pagal standarte LST EN 13201 nurodytus privalomus tilto važiuojamosios dalies ir pėsčiųjų takų apšviestumo reikalavimus;
4. apšvietimo atramas suprojektuoti pagal Lietuvos standartą LST EN 40-5, atramos turi būti sertifikuotos naudojimui Lietuvoje, metalinės kūginės, padengtos ne mažesniu kaip 80µ storio karšto cinkavimo būdu padengtu cinko sluoksniu, atramų aukštį ir gembių ilgį parenkant apšviestumo projektavimo metu;
5. Tilto apšvietimo šviestuvų maitinimą projektuoti iš esamos A. Jakšto g. apšvietimo atramos Nr. 45.

Techninio projekto sprendinius derinti su Miesto infrastruktūros skyriumi ir miesto gatvių apšvietimą eksploatuojančia organizacija.

PRIDEDAMA. LED šviestuvų techninė specifikacija, 1 lapas.

Skyriaus vedėjas Dalius Vadluga

Arvydas Šatas, tel. (8 45) 501 313, el. p. arvydas.satas@panevezys.lt

Tikime laisve
1990 KOVO 11

LED ŠVIESTUVŲ TECHNINĖ SPECIFIKACIJA

Eil. Nr.	Šviestuvo parametras	Būtinas rodiklis
1.	Maitinimo įtampa	230 VAC
2.	Maitinimo įtampos leistinas nuokrypis	Ne mažiau +/-10%
3.	Maitinimo įtampos dažnis	50 Hz
4.	Galingumas	*projektinis*
5.	Galios faktorius (neprigesinus)	Ne mažesnis nei 0,91
6.	Elektrosaugos klasė	II pagal EN 60598
7.	Bendras kuriamas šviesos srautas	*projektinis*
8.	Šviestuvo šviesinis efektyvumas	ne blogiau 120 lm/W
9.	Diodų tipas	CREE, LUXEON, OSRAM, PHILIPS arba lygiaverčiai
10.	Šviesos šaltinio spalvų atkūrimo indeksas	ne mažiau kaip 70 (CRI>70)
11.	Spalvos temperatūra kryptiniam pėsčiųjų perėjos apšvietimui	4000K
12.	Apšvietimo kampas, laipsn.	*projektinis*
13.	Šviestuvo šviesos stiprio kreivė	*projektinis*
14.	Šviestuvo korpusas	Šviestuvo korpusas su aušinimo elementu turi būti pagamintas iš drėgmei atsparaus aliuminio, polikarbonato ar plieno su polimeriniu padengimu. Nėra leidžiama įrengti priverstinio aušinimo elementų (pvz. ventiliatorių). Šviestuvai turi būti apsaugoti nuo elektrocheminės korozijos. Šviestuvo stiklas turi būti toks, kad užtikrintų saugų eksploatavimą, nekeltų pavojaus žmonių sveikatai ir gyvybei bei kitam turtui jo sudužimo atveju. Šviestuvo paviršius turi būti lygus, be išorinių briaunų aušinimui.
15.	Apsauga nuo aplinkos poveikio	ne blogiau IP66
16.	Apsauga nuo smūgių	ne blogiau IK08
17.	Gamintojo deklaruojamas šviestuvo eksploatacijos laikas	ne mažiau 100.000 valandų
18.	Šviesos srauto nusėdimas	L90 B10
19.	Darbinė aplinkos temperatūra	-30°C iki +40°C
20.	Apsauga nuo elektrostatinės iškrovos (ESD)	EN 61000-4-2 (8 kV oro iškrova, 4 kV kontaktinė iškrova)
21.	Atsparumas antiįtampiams	EN 61000-4-5 (Elektros linija - linija į liniją 2 kV, linija į žemę 4 kV)
22.	Gamintojo sertifikatai	ISO 9001, ISO 14001, ISO 50001
23.	Šviestuvų sertifikatai	CE, RoHS, ENEC, IEC 60598
24.	Garantinio aptarnavimo laikotarpis	Ne mažiau 5 metai

DETALŪS METADUOMENYS	
Dokumento sudarytojas (-ai)	Panevėžio miesto savivaldybės administracija 288724610, Laisvės a. 20 LT-35200, Panevėžys
Dokumento pavadinimas (antraštė)	DĖL PRISIJUNGIMO SĄLYGŲ IŠDAVIMO (GATVĖS APŠVIETIMO PROJEKTAVIMUI INŽINERINIŲ TINKLŲ APSAUGOS ZONOJE)
Dokumento registracijos data ir numeris	2021-06-11 Nr. IS-4545(12.1.6Mr)
Dokumento gavimo data ir dokumento gavimo registracijos numeris	–
Dokumento specifikacijos identifikavimo žymuo	ADOC-V1.0
Parašo paskirtis	Pasirašymas
Parašą sukūrusio asmens vardas, pavardė ir pareigos	Dalius Vadluga, Vedėjas, Miesto infrastruktūros skyrius
Sertifikatas išduotas	DALIUS,VADLUGA LT
Parašo sukūrimo data ir laikas	2021-06-11 15:10:04 (GMT+03:00)
Parašo formatas	XAdES-T
Laiko žymoje nurodytas laikas	2021-06-11 15:10:23 (GMT+03:00)
Informacija apie sertifikavimo paslaugų teikėją	EID-SK 2016, AS Sertifitseerimiskeskus EE
Sertifikato galiojimo laikas	2018-06-22 17:52:50 – 2023-06-21 23:59:59
Informacija apie būdus, naudotus metaduomenų vientisumui užtikrinti	"Registravimas" paskirties metaduomenų vientisumas užtikrintas naudojant "RCSC IssuingCA, VI Registru centras - i.k. 124110246 LT" išduotą sertifikatą "Dokumentų valdymo sistema Avilys, Panevėžio miesto savivaldybės administracija, į.k.288724610 LT", sertifikatas galioja nuo 2018-12-27 14:11:04 iki 2021-12-26 14:11:04
Pagrindinio dokumento priedų skaičius	–
Pagrindinio dokumento pridedamų dokumentų skaičius	–
Pridedamo dokumento sudarytojas (-ai)	–
Pridedamo dokumento pavadinimas (antraštė)	–
Pridedamo dokumento registracijos data ir numeris	–
Programinės įrangos, kuria naudojantis sudarytas elektroninis dokumentas, pavadinimas	Dokumentų valdymo sistema Avilys, versija 3.5.34
Informacija apie elektroninio dokumento ir elektroninio (-ių) parašo (-ų) tikrinimą (tikrinimo data)	Atitinka specifikacijos keliamus reikalavimus. Visi dokumente esantys elektroniniai parašai galioja (2021-06-11 15:14:27)
Paieškos nuoroda	–
Papildomi metaduomenys	Nuorašą suformavo 2021-06-11 15:14:27 Dokumentų valdymo sistema Avilys

A3 420x297

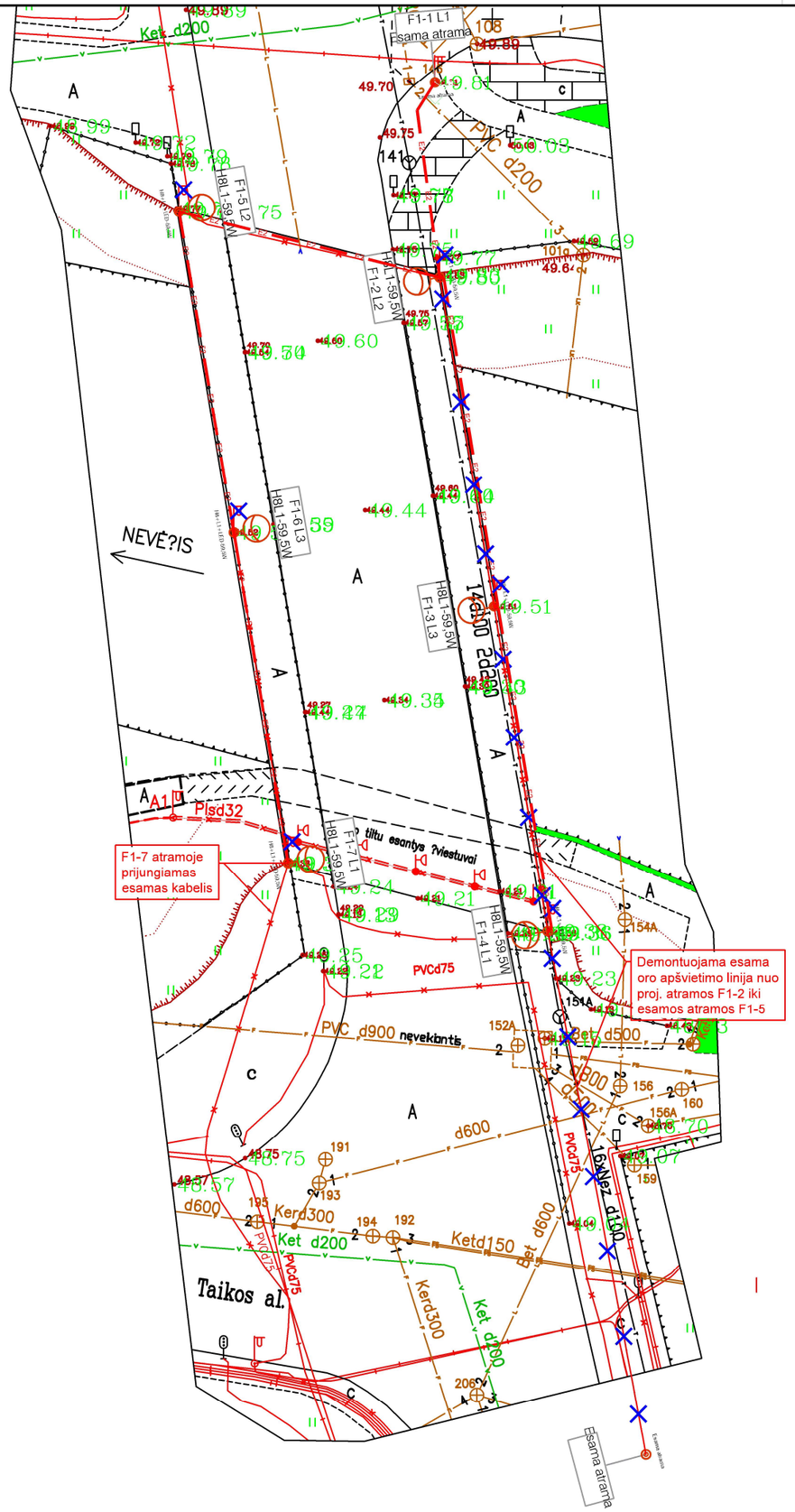

Šviestuvų koordinatės

Objekto numeris	Objekta tips	X- koordinatė	Y- koordinatė
F1-1	Esama atrama	522370.27	6178271.62
F1-2	H8L1-59,5W	522370.63	6178257.18
F1-3	H8L1-59,5W	522374.66	6178232.8
F1-4	H8L1-59,5W	522378.64	6178208.71
F1-5	H8L1-59,5W	522351.3	6178262.03
F1-6	H8L1-59,5W	522355.38	6178238.28
F1-7	H8L1-59,5W	522359.39	6178213.74

Sutartiniai žymėjimai

T	Ryšių kanalizacijos kanalai	KL	Lietaus kanalizacijos linija
	Žemos įtampos elektros kab.	E2	Proj. 0,4 kV apšv. kabelių linija
	Aukštos įtampos elektros kab.		Proj. atrama su gembe ir šviestuvu
V	Vandentiekio vamzdžiai		
KF	Nuotekų kanalizacijos linija		Demontuojami šviestuvai ir oro linija

PASTABOS:

1. 0,4 kV apšvietimo kabelių klojimo darbus atlikti laikantis EĮĮT reikalavimų.
2. Atlikus darbus atstatomos dangos ir sutvarkomas gerbūvis, išvežamos šiukšlės.
3. 0,4kV kabelio apsauginė zona 1 metras į abi puses (2 metrai kabelio tiesimo kryptimi). Kabelį ariamose žemėse ir pievose kloti >1 gylyje. Kelkraščio zonoje kabelis klojamas >1,0m gylyje
4. Vykdant darbus važiuojamojoje dalyje arba šalia už jo, atstatyti dangas su tankinimu ir profiliavimu (įvertinant medžiagas bei greideriavimo darbus)
5. Tiesiant kabelį šalia medžių ar krūmų, būtina išlaikyti atstumus pagal EĮĮT.
6. Asmenys, vykdantys žemės kasimo darbus, radę techniniuose dokumentuose nenurodytus kabelius, vamzdžius ar kitus įrenginius turi nedelsdami nutraukti šiuos darbus, imtis jų išsaugojimo priemonių ir pranešti apie tai artimiausiam inžinerinius tinklus eksploatuojančiai įmonei ir vietos savivaldybei.
7. Susikirtimuose su komunikacijomis, darbus vykdyti rankiniu būdu.
8. Kabeliai projektuojami apsauginiuose vamzdžiuose.

0	2021-07	Techninis darbo projektas			
LAIDA	IŠLEIDIMO DATA	EKSPERTIZEI, STATYBĄ LEIDŽIANČIAM DOKUMENTUI IR STATYBAI			
KVAL. PATV. DOK. NR.	***TRANSPORTO INFRASTRUKTŪROS PROJEKTAI, UAB***		STATINIO PROJEKTO PAVADINIMAS: TILTO PER NEVĖŽĮ RESPUBLIKOS GATVĖJE, PANEVĖŽIO MIESTE KAPITALINIO REMONTO TECHNINIS DARBO PROJEKTAS		
23509	PV	NERIJUS JAKULIS	STATINIO NUMERIS IR PAVADINIMAS: 03 - TILTAS PER NEVĖŽIO UPĘ (UN. NR. 4400-4416-6863)		
26677	PDV	RAMŪNAS SAMONIS			
			DOKUMENTO PAVADINIMAS: Apšvietimo tinklo kabelių linijų trasa		LAIDA: 0
LT	STATYTOJAS (UŽSAKOVAS): PANEVĖŽIO MIESTO SAVIVALDYBĖ (PANEVĖŽIO MIESTO SAVIVALDYBĖS ADMINISTRACIJA)		DOKUMENTO ŽYMUO: TIP0126-TDP-E.BR-01	LAPAS: 1	LAPŲ: 1

Dokumentą elektroniniu parašu pasirašė
ARVYDAS,ŠATAS
Data: 2021-07-30 14:45:41
Paskirtis: Suderinta

Sandra Volosenko

Nuo: Rimantas Makrickas <rimantas.makrickas@panevezys.lt>
Išsiųsta: antradienis 2021 m. rugpjūtis 17 09:08
Kam: Sandra Volosenko
Tema: Dėl tilto per Nevėžį Respublikos g.

Laba diena,
„Tilto per Nevėžį Respublikos gatvėje, Panevėžyje“ kapitalinio remonto techniniam darbo projektui pastabų neturiu.

Pagarbiai

Rimantas Makrickas
Panevėžio miesto savivaldybės administracijos
Miesto infrastruktūros skyriaus vyriausiasis statinių priežiūros inžinierius
_____
Laisvės a. 20, LT-35200 Panevėžys
Tel. (8 45) 501 327, 8 686 83789
El. paštas rimantas.makrickas@panevezys.lt
www.panevezys.lt

A3 420x297

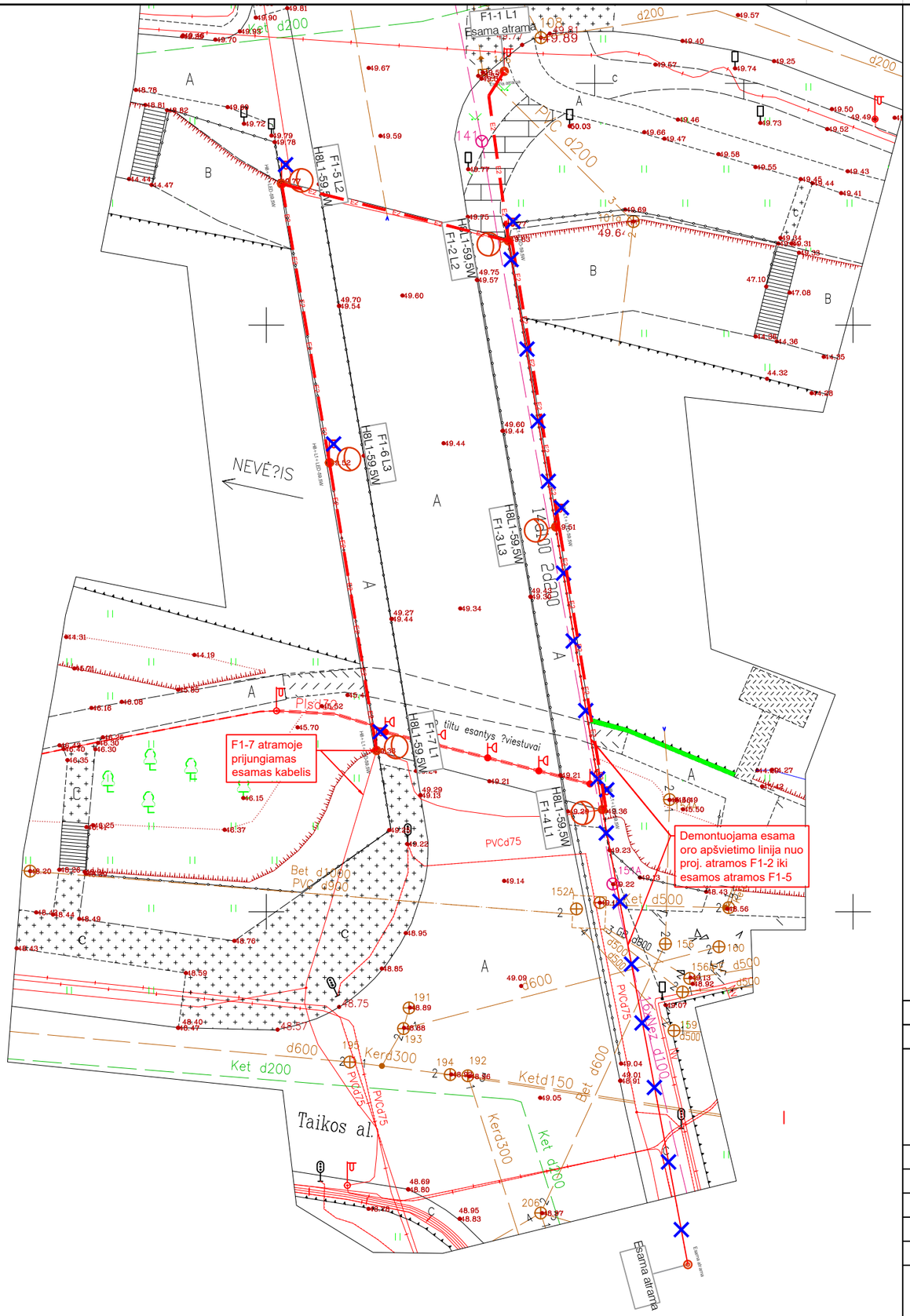

Šviestuvų koordinatės

Objekto numeris	Objekta tips	X- koordinatė	Y- koordinatė
F1-1	Esama atrama	522370.27	6178271.62
F1-2	H8L1-59,5W	522370.63	6178257.18
F1-3	H8L1-59,5W	522374.66	6178232.8
F1-4	H8L1-59,5W	522378.64	6178208.71
F1-5	H8L1-59,5W	522351.3	6178262.03
F1-6	H8L1-59,5W	522355.38	6178238.28
F1-7	H8L1-59,5W	522359.39	6178213.74

Sutartiniai žymėjimai

T	Ryšių kanalizacijos kanalai	KL	Lietaus kanalizacijos linija
	Žemos įtampos elektros kab.	E2	Proj. 0,4 kV apšv. kabelių linija
	Aukštos įtampos elektros kab.		Proj. atrama su gembe ir šviestuvu
V	Vandentiekio vamzdžiai		
KF	Nuotekų kanalizacijos linija		Demontuojami šviestuvai ir oro linija

PASTABOS:

1. 0,4 kV apšvietimo kabelių klojimo darbus atlikti laikantis EĮĮT reikalavimų.
2. Atlikus darbus atstatomos dangos ir sutvarkomas gerbūvis, išvežamos šiukšlės.
3. 0,4kV kabelio apsauginė zona 1 metras į abi puses (2 metrai kabelio tiesimo kryptimi). Kabelį ariamose žemėse ir pievose kloti >1 gylyje. Kelkraščio zonoje kabelis klojamas >1,0m gylyje
4. Vykdant darbus važiuojamojoje dalyje arba šalia jos, atstatyti dangas su tankinimu ir profiliavimu (įvertinant medžiagas bei greideriavimo darbus)
5. Tiesiant kabelį šalia medžių ar krūmų, būtina išlaikyti atstumus pagal EĮĮT.
6. Asmenys, vykdantys žemės kasimo darbus, radę techniniuose dokumentuose nenurodytus kabelius, vamzdžius ar kitus įrenginius turi nedelsdami nutraukti šiuos darbus, imtis jų išsaugojimo priemonių ir pranešti apie tai artimiausiam inžinerinius tinklus eksploatuojančiai įmonei ir vietos savivaldybei.
7. Susikirtimuose su komunikacijomis, darbus vykdyti rankiniu būdu.
8. Kabeliai projektuojami apsauginiuose vamzdžiuose.

Suderinta su UAB "AUKŠTAITIJOS VANDENYS"
Tiltas per Nevėžio upę
Apšvietimo tinklai
2021 m. 08 mėn. 19 d. Parašas
UAB „Aukštaitijos vand
Gamybos ir technikos skyriaus
vyresnysis inžinierius
Vidmantas Sargautis

0	2021-07	Techninis darbo projektas	
LAIDA	IŠLEIDIMO DATA	EKSPERTIZEI, STATYBĄ LEIDŽIANČIAM DOKUMENTUI IR STATYBAI	
KVAL. PATV. DOK. NR.	***TRANSPORTO INFRASTRUKTŪROS PROJEKTAI, UAB***	STATINIO PROJEKTO PAVADINIMAS: TILTO PER NEVĖŽĮ RESPUBLIKOS GATVĖJE, PANEVĖŽIO MIESTE KAPITALINIO REMONTO TECHNINIS DARBO PROJEKTAS	
		STATINIO NUMERIS IR PAVADINIMAS: 03 - TILTAS PER NEVĖŽIO UPĘ (UN. NR. 4400-4416-6863)	
23509	PV NERIJUS JAKULIS	DOKUMENTO PAVADINIMAS	LAIDA
26677	PDV RAMŪNAS SAMONIS	Apšvietimo tinklo kabelių linijų trasa	0
LT	STATYTOJAS (UŽSAKOVAS): PANEVĖŽIO MIESTO SAVIVALDYBĖ (PANEVĖŽIO MIESTO SAVIVALDYBĖS ADMINISTRACIJA)	DOKUMENTO ŽYMUO: TIP0126-TDP-E.BR-01	LAPAS: 1 / LAPŲ: 1

ŠLAITŲ IR PRIETILČIŲ SUTVARKYMO PLANAS M 1:250

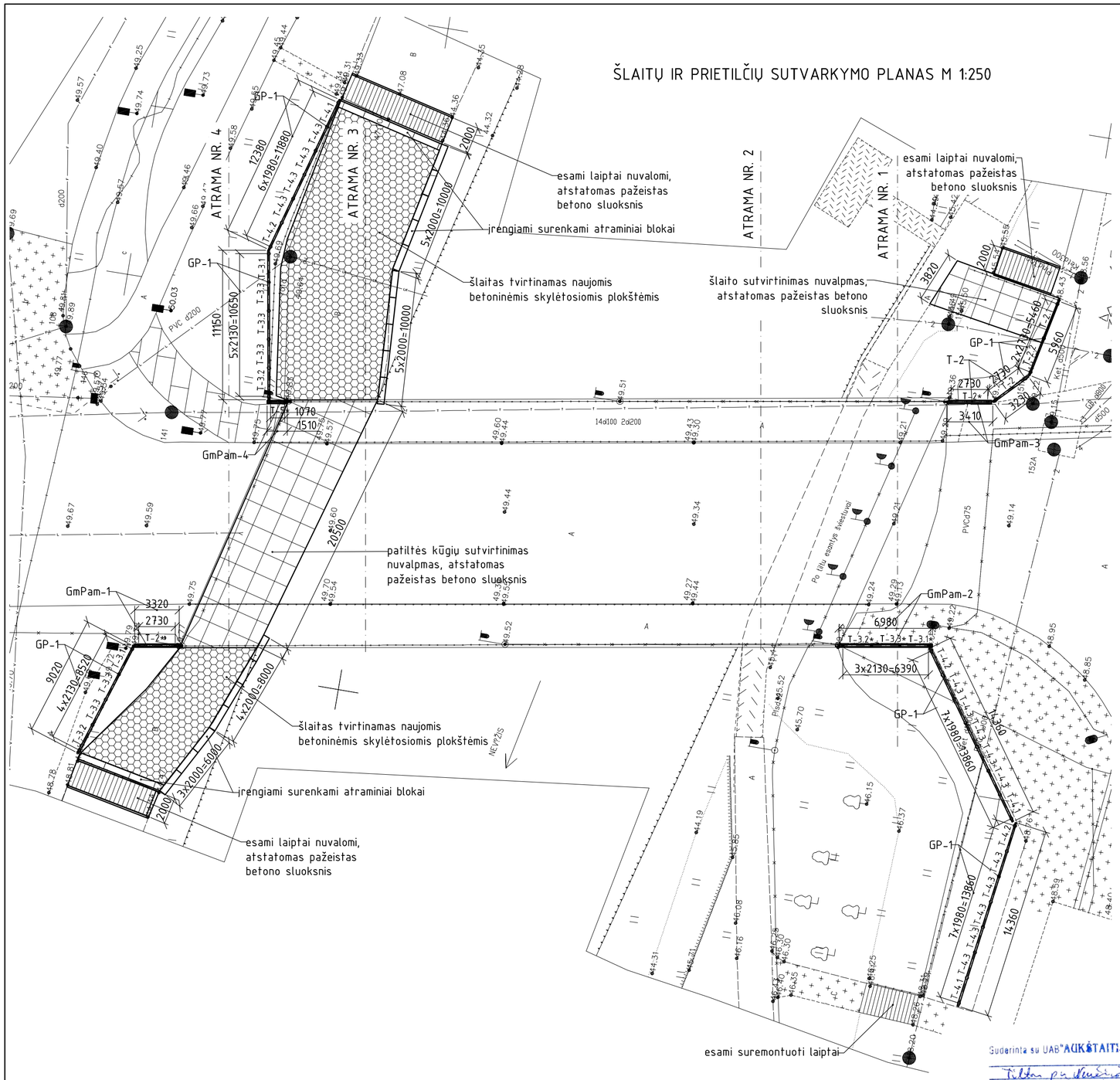

ATRĖMIMO BLOKAS M1:20

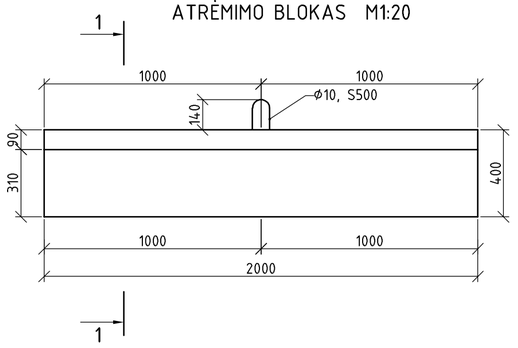

PJŪVIS 1-1 M1:20

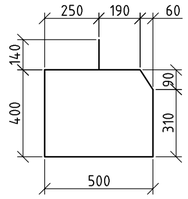

ATRĖMIMO BLOKO ĮRENGIMAS M1:20

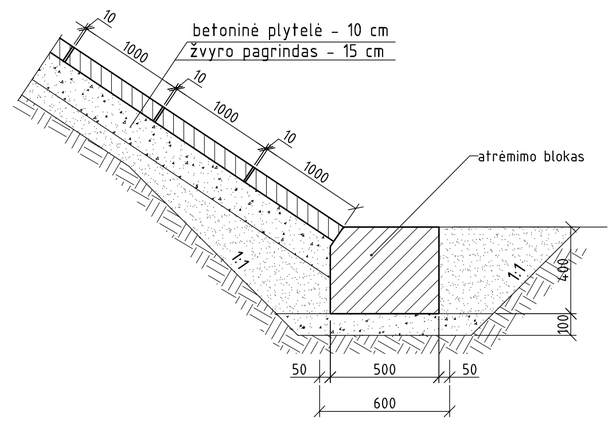

SKYLĖTOJI PLOKŠTĖ M 1:20

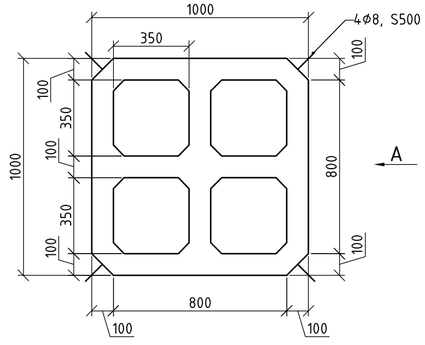

VAIZDAS A M 1:20

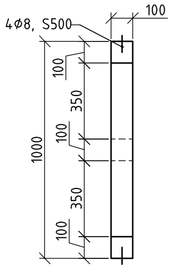

Medžiagų žiniaraštis

Eil. Nr.	Pavadinimas	Skerspjūvis, ilgis, medžiaga	Kiekis vnt./m2	Kiekis m3
	ŠLAITŲ SUTVIRTINIMAS			
1	Surenkami atrėmimo blokai	40x50x200 cm, C30/37 XF2 F300 W6	17/-	6,8
2	Skylėtosios plokštės	100x100x10 cm, C30/37 XF2 F200 W6	-/290,0	14,5
3	Žvyro pagrindas		-	46,5

PASTABOS:

1. Esantys šlaitiniai laiptai paviršius nuvalomas ir atstatomas remontiniais mišiniais.
2. Laiptų turėklai šveičiami smėliasrove, gruntuojami ir dažomi, pagal LST EN ISO 12944-2:2018. Aplinkos koroziškumo kategorija - C3.
3. Šlaitai tvirtinami naujomis skylėtomis betoninėmis plokštėmis 100x100x10 cm.
4. Šlaitų apačioje įrengiami šlaitų tvirtinimo atrėmimo blokai 40x50x200 cm.
5. Metaliniai turėklai įrengiami ant gręžtinių polių GP-1.
5. Turėklai cinkuojami ir dažomi milteliniu būdu.

Suderinta su UAB "AUKŠTAITIJOS VANDENYS"
Tiltas per Nevėžio upę
šlaitų ir prietilčių sutvarkymo planas
2026 m. 03 mėn. 23 d. Poraši

UAB „Aukštaitijos vandenys"
Gamybos ir techninės skyriaus
vyresnysis inžinierius
Vidmantas Sargautis

0	2021-07	EKSPERTIZEI, STATYBĄ LEIDŽIANČIAM DOKUMENTUI IR STATYBAI	
LAIDA	IŠLEIDIMO DATA	LAIDOS STATUSAS. KEITIMO PRIEŽASTIS (JEI TAIKOMA)	
KVAL. PATV. DOK. NR.	***TRANSPORTO INFRASTRUKTŪROS PROJEKTAI, UAB***	STATINIO PROJEKTO PAVADINIMAS: TILTO PER NEVĖŽĮ RESPUBLIKOS GATVĖJE, PANEVĖŽIO MIESTE KAPITALINIO REMONTO TECHNINIS DARBO PROJEKTAS	
		STATINIO NUMERIS IR PAVADINIMAS: 01 - TILTAS PER NEVĖŽIO UPĘ (UN. NR. 4400-4416-6863)	
23509	SPV NERIJUS JAKULIS	DOKUMENTO PAVADINIMAS: ŠLAITŲ IR PRIETILČIŲ SUTVARKYMO PLANAS	LAIDA: 0
12861	SPDV MINDAUGAS KASIULEVIČIUS		
LT	STATYTOJAS (UŽSAKOVAS): PANEVĖŽIO MIESTO SAVIVALDYBĖ (PANEVĖŽIO MIESTO SAVIVALDYBĖS ADMINISTRACIJA)	DOKUMENTO ŽYMUO: TIP0126-TDP-SK.BR-19	LAPAS: 1 / LAPŲ: 1

ŠLAITŲ IR PRIETILČIŲ SUTVARKYMO PLANAS M 1:250

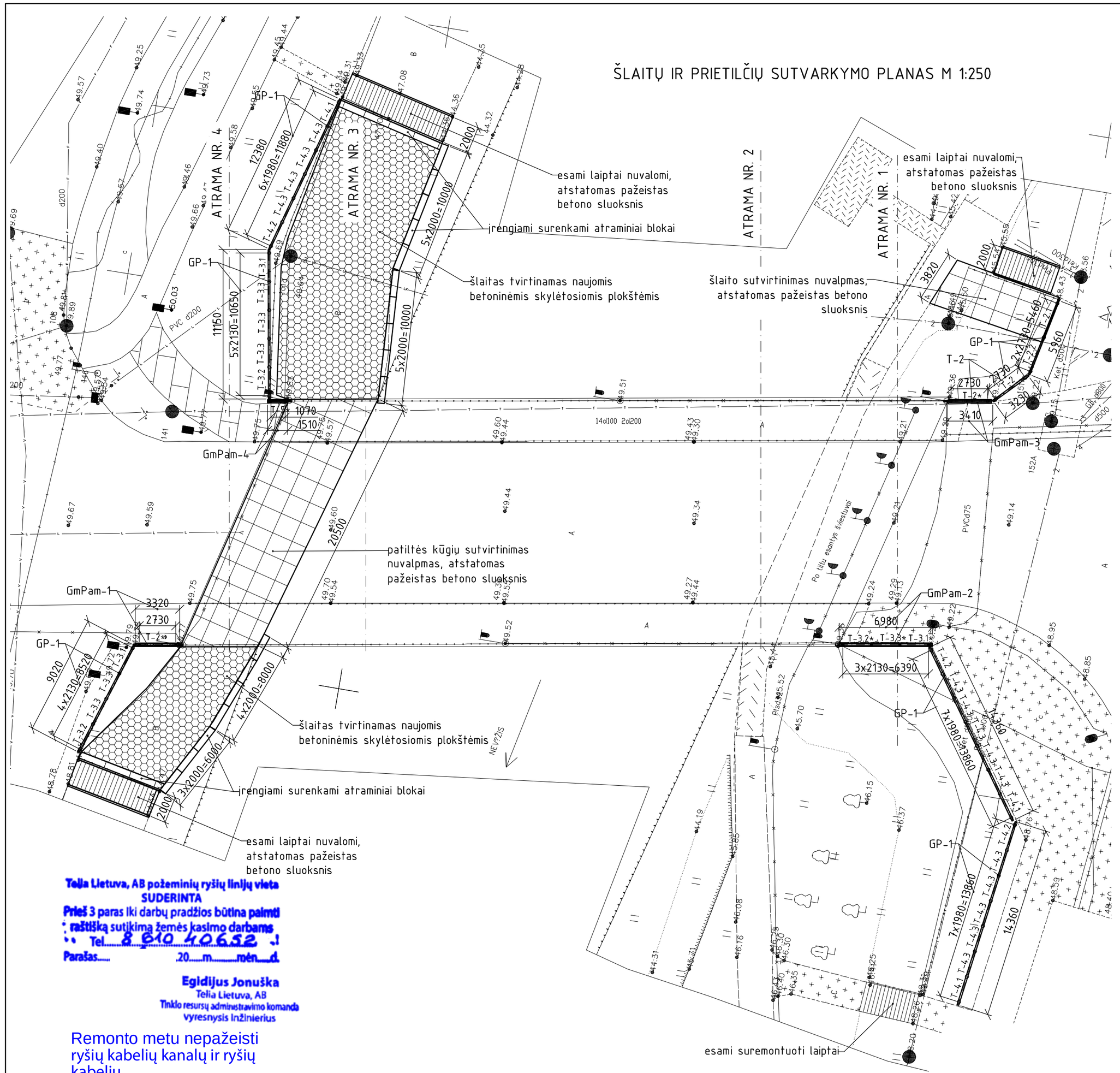

Telia Lietuva, AB požeminių ryšių linijų vieta
SUDERINTA
Prieš 3 paras iki darbų pradžios būtina paimti raštišką sutikimą žemės kasimo darbams
Tel. 8 610 40652
Parašas..... 20....m.....mėn....d.
Egidijus Jonuška
Telia Lietuva, AB
Tinklo resursų administravimo komanda
Vyresnysis inžinierius

Remonto metu nepažeisti ryšių kabelių kanalų ir ryšių kabelių.

ATRĖMIMO BLOKAS M1:20

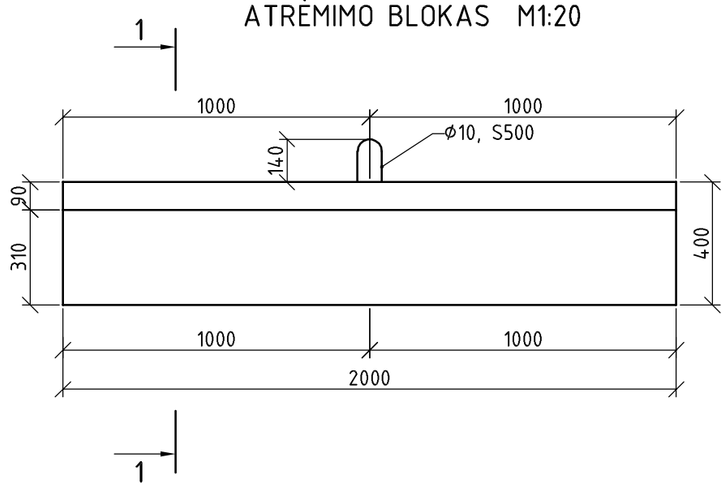

PJŪVIS 1-1 M1:20

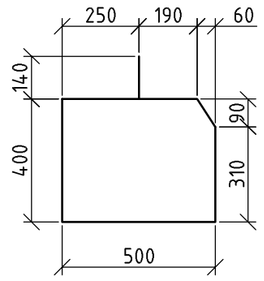

ATRĖMIMO BLOKO ĮRENGIMAS M1:20

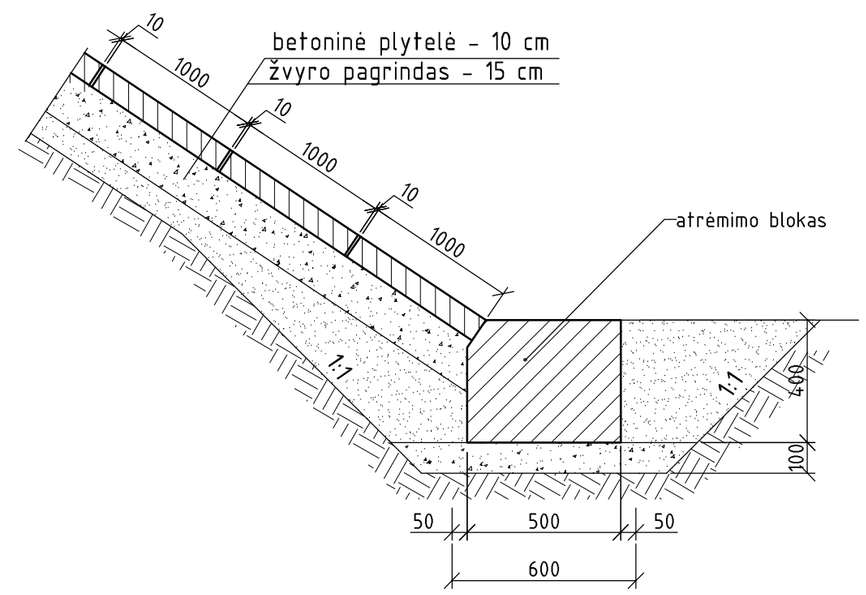

SKYLĖTOJI PLOKŠTĖ M 1:20

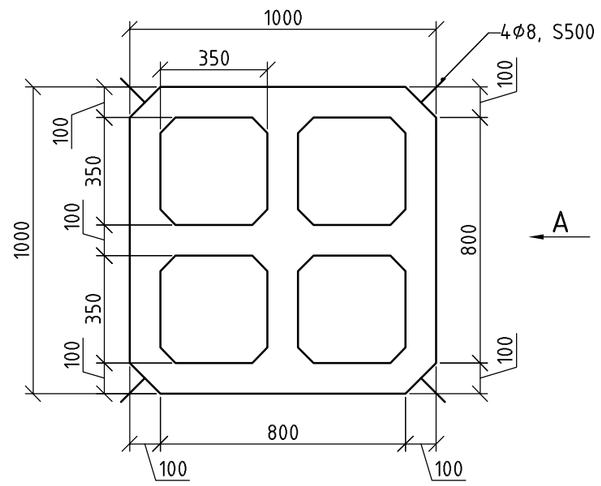

VAIZDAS A M 1:20

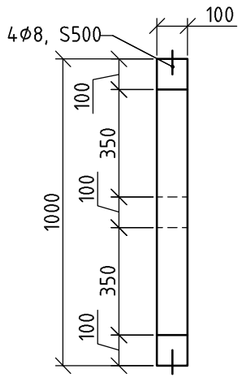

Medžiagų žiniaraštis

Eil. Nr.	Pavadinimas	Skerspjūvis, ilgis, medžiaga	Kiekis vnt./m2	Kiekis m3
	ŠLAITŲ SUTVIRTINIMAS			
1	Surenkami atrėmimo blokai	40x50x200 cm, C30/37 XF2 F300 W6	17/-	6,8
2	Skylėtosios plokštės	100x100x10 cm, C30/37 XF2 F200 W6	-/290,0	14,5
3	Žvyro pagrindas		-	46,5

PASTABOS:

1. Esantys šlaitiniai laiptai paviršius nuvalomas ir atstatomas remontiniais mišiniais.
2. Laiptų turėklai šveičiami smėliasrove, gruntuojami ir dažomi, pagal LST EN ISO 12944-2:2018. Aplinkos korozinškumo kategorija - C3.
3. Šlaitai tvirtinami naujomis skylėtomis betoninėmis plokštėmis 100x100x10 cm.
4. Šlaitų apačioje įrengiami šlaitų tvirtinimo atrėmimo blokai 40x50x200 cm.
5. Metaliniai turėklai įrengiami ant gręžtinių polių GP-1.
5. Turėklai cinkuojami ir dažomi miltteliniu būdu.

0	2021-07	EKSPERTIZEI, STATYBĄ LEIDŽIANČIAM DOKUMENTUI IR STATYBAI	
LAIDA	IŠLEIDIMO DATA	LAIDOS STATUSAS. KEITIMO PRIEŽASTIS (JEI TAIKOMA)	
KVAL. PATV. DOK. NR.	***TRANSPORTO INFRASTRUKTŪROS PROJEKTAI, UAB***	STATINIO PROJEKTO PAVADINIMAS: TILTO PER NEVĖŽĮ RESPUBLIKOS GATVĖJE, PANEVĖŽIO MIESTE KAPITALINIO REMONTO TECHNINIS DARBO PROJEKTAS	
23509 SPV NERIJUS JAKULIS		STATINIO NUMERIS IR PAVADINIMAS: 01 - TILTAS PER NEVĖŽIO UPĘ (UN. NR. 4400-4416-6863)	
12861 SPDV MINDAUGAS KASIULEVIČIUS		DOKUMENTO PAVADINIMAS: ŠLAITŲ IR PRIETILČIŲ SUTVARKYMO PLANAS	LAIDA: 0
LT	STATYTOJAS (UŽSAKOVAS): PANEVĖŽIO MIESTO SAVIVALDYBĖ (PANEVĖŽIO MIESTO SAVIVALDYBĖS ADMINISTRACIJA)	DOKUMENTO ŽYMUO: TIP0126-TDP-SK.BR-19	LAPAS: 1 / LAPŲ: 1

TURĖKLO SEKCIJA T-1 M 1:20

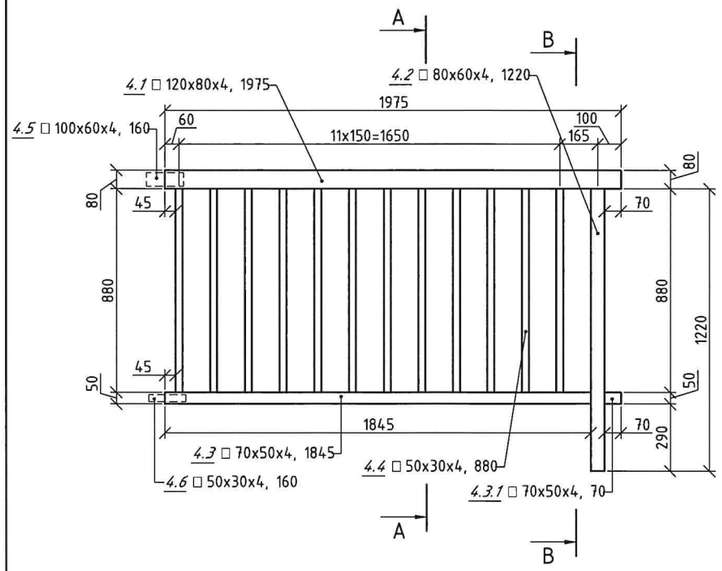

TURĖKLO SEKCIJA T-1.1 M 1:20

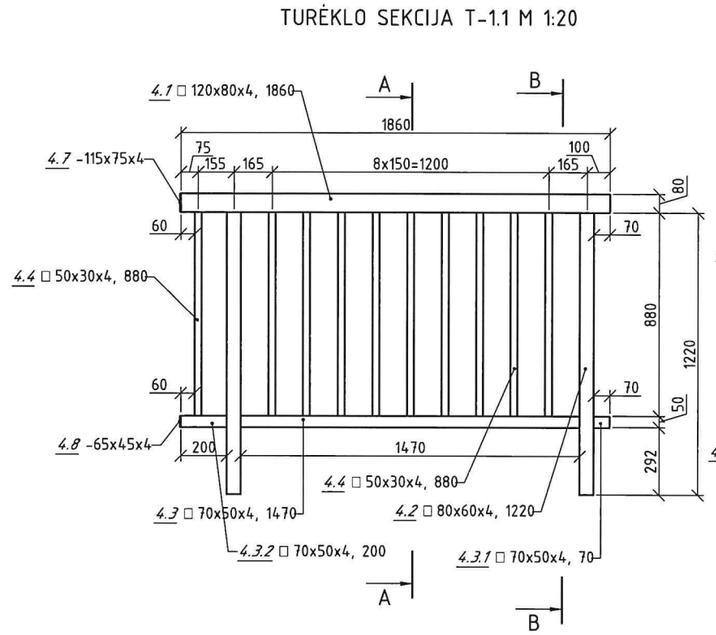

TURĖKLO SEKCIJA T-1.2 M 1:20

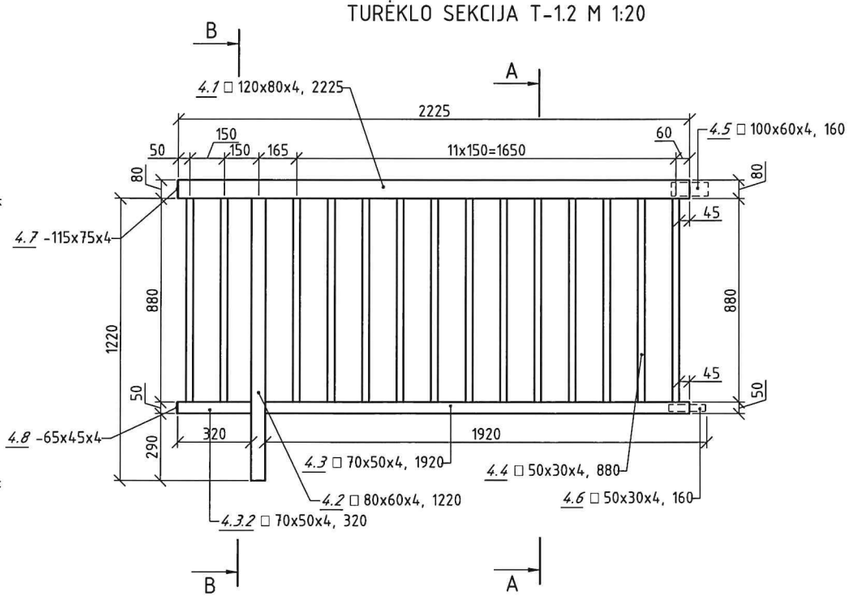

Medžiagų žiniaraštis					
Poz.	Žymėjimas	Skerspjūvis, medžiaga, ilgis	Kiekis, vnt.	Masė, kg	
				vieneto	viso
TURĖKLŲ SEKCIJA T-1					
4.1	LST EN 10219-2	vamzdis 120x80x4, 1975, S355	1	23,11	23,11
4.2	LST EN 10219-2	vamzdis 80x60x4, 1220 S355	1	9,72	9,72
4.3	LST EN 10219-2	vamzdis 70x50x4, 1845 S355	1	12,38	12,38
4.3.1	LST EN 10219-2	vamzdis 70x50x4, 70 S355	1	0,47	0,47
4.4	LST EN 10219-2	vamzdis 50x30x4, 880 S355	12	3,70	44,35
4.5	LST EN 10219-2	vamzdis 100x60x4, 160 S355	1	1,48	1,48
4.6	LST EN 10219-2	vamzdis 50x30x4, 160 S355	1	0,67	0,67
4.9	LST EN ISO 4014	Varžtas M10, 25	2	0,030	0,06
	LST EN ISO 7093	Poveržlės M10	2	0,001	0,00
				suma:	92,24
				VISO (40 vnt.):	3689,7
TURĖKLŲ SEKCIJA T-1.1					
4.1	LST EN 10219-2	vamzdis 120x80x4, 1860, S355	1	21,76	21,76
4.2	LST EN 10219-2	vamzdis 80x60x4, 1220 S355	2	9,72	19,45
4.3	LST EN 10219-2	vamzdis 70x50x4, 1470, S355	1	9,86	9,86
4.3.1	LST EN 10219-2	vamzdis 70x50x4, 70 S355	1	0,47	0,47
4.3.2	LST EN 10219-2	vamzdis 70x50x4, 220, S355	1	1,48	1,48
4.4	LST EN 10219-2	vamzdis 50x30x4, 880 S355	10	3,70	36,96
4.7	LST EN 10025-2	plokštelė 115x75x4, S355	1	0,27	0,27
4.8	LST EN 10025-2	plokštelė 65x45x4, S355	1	0,09	0,09
				suma:	90,34
				VISO (1 vnt.):	90,3
TURĖKLŲ SEKCIJA T-1.2					
4.1	LST EN 10219-2	vamzdis 120x80x4, 2225 S355	1	26,03	26,03
4.2	LST EN 10219-2	vamzdis 80x60x4, 1220 S355	1	9,72	9,72
4.3	LST EN 10219-2	vamzdis 70x50x4, 1920, S355	1	12,88	12,88
4.3.2	LST EN 10219-2	vamzdis 70x50x4, 320, S355	1	2,15	2,15
4.4	LST EN 10219-2	vamzdis 50x30x4, 880 S355	14	3,70	51,74
4.5	LST EN 10219-2	vamzdis 100x60x4, 160 S355	1	1,48	1,48
4.6	LST EN 10219-2	vamzdis 50x30x4, 160 S355	1	0,67	0,67
4.7	LST EN 10025-2	plokštelė 115x75x4, S355	1	0,27	0,27
4.8	LST EN 10025-2	plokštelė 65x45x4, S355	1	0,09	0,09
4.9	LST EN ISO 4014	Varžtas M10, 25	2	0,030	0,06
	LST EN ISO 7093	Poveržlės M10	2	0,001	0,002
				suma:	105,10
				VISO (2 vnt.):	210,2

PJŪVIS A-A M 1:10

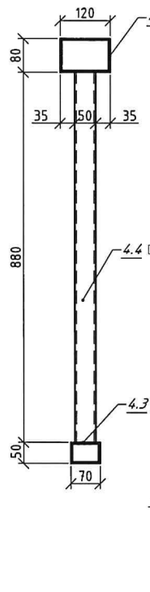

PJŪVIS B-B M 1:10

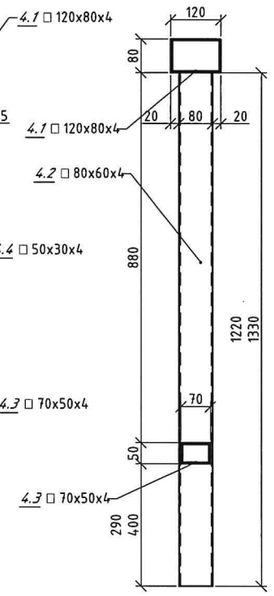

PRINCIPINIS TURĖKLŲ SEKCIJŲ JUNGIMO MAZGAS A M 1:5

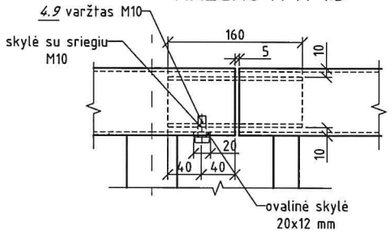

POZ. 4.7 M 1:5

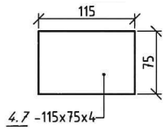

POZ. 4.8 1:5

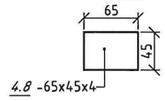

TURĖKLŲ IŠDĖSTYMO ANT TILTO FRAGMENTAS M 1:50

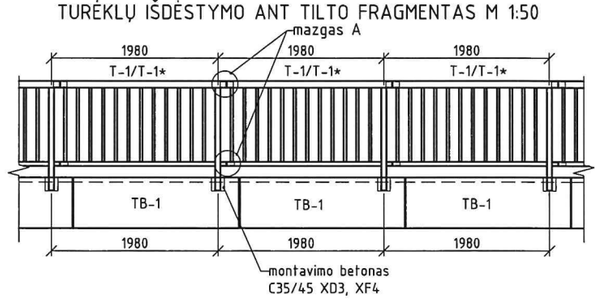

Teritorijų planavimo ir architektūros skyriaus vedėjas Saulius Glinskis

2021-09-07

PASTABA:
Turėklų spalva tamsiai pilka pagal šviestuvų stovų spalvą.

PASTABOS:
1. Metaliniai turėklai gaminamos iš S355 klasės plieno, pagal LST EN 10027-1:2017.
2. Skylės varžtams daromos 2 mm didesnės nei varžto diametras.
3. Metalinių detalių elementai suvirinamo siūlės statinis z – plonesniojo iš jungiamųjų elementų storis, pagal LST EN ISO 9692-1:2013.
4. Konstrukcijų suvirinimui naudojamos suvirinimo medžiagos užtikrinančios suvirinimo siūlės skaičiuojamuosius stiprius ne mažesnius nei suvirinamo metalo.
5. Turėklai cinkuojami ir dažomi milteliniu būdu.

0	2021-07	EKSPERTIZEI, STATYBĄ LEIDŽIANČIAM DOKUMENTUI IR STATYBAI	
LAIDA	IŠLEIDIMO DATA	LAIDOS STATUSAS. KEITIMO PRIEŽASTIS (JEI TAIKOMA)	
KVAL. PATV. DOK. NR.	***TRANSPORTO INFRASTRUKTŪROS PROJEKTAI, UAB***	STATINIO PROJEKTO PAVADINIMAS: TILTO PER NEVĖŽĮ RESPUBLIKOS GATVĖJE, PANEVĖŽIO MIESTE KAPITALINIO REMONTO TECHNINIS DARBO PROJEKTAS	
23509	SPV NERIJUS JAKULIS	STATINIO NUMERIS IR PAVADINIMAS: 01 - TILTAS PER NEVĖŽIO UPĘ (UN. NR. 4400-4416-6863)	
12861	SPDV MINDAUGAS KASIULEVIČIUS	DOKUMENTO PAVADINIMAS: TURĖKLO SEKCIJA T-1, T-1.1 IR T-1.2	LAIDA: 0
LT	STATYTOJAS (UŽSAKOVAS): PANEVĖŽIO MIESTO SAVIVALDYBĖ (PANEVĖŽIO MIESTO SAVIVALDYBĖS ADMINISTRACIJA)	DOKUMENTO ŽYMUO: TIP0126-TDP-SK.BR-11	LAPAS: 1 / LAPŲ: 1

PANEVĖŽIO MIESTO SAVIVALDYBĖS ADMINISTRACIJA

Biudžetinė įstaiga. Laisvės a. 20, 35200 Panevėžys.
Tel. (8 45) 50 13 60, faks. (8 45) 50 13 54, el. p. administracija@panevezys.lt.
Duomenys kaupiami ir saugomi Juridinių asmenų registre, kodas 288724610

UAB „Transporto infrastruktūros projektai“ Nr.

Į Nr.

DĖL PROJEKTO „TILTO PER NEVĖŽĮ RESPUBLIKOS GATVĖJE, PANEVĖŽIO MIESTE KAPITALINIS REMONTAS“ PROJEKTINIŲ SPRENDINIŲ

Panevėžio miesto savivaldybės administracija pritaria „Tilto per Nevėžį Respublikos gatvėje, Panevėžio mieste kapitalinis remontas“ techninio darbo projekto projektiniams sprendiniams.

Administracijos direktorius Tomas Jukna

Tomas Tamošiūnas, tel. (8 45) 504 471, el. p. tomas.tamosiunas@panevezys.lt

DETALŪS METADUOMENYS	
Dokumento sudarytojas (-ai)	Panevėžio miesto savivaldybės administracija 288724610, Laisvės a. 20 LT-35200, Panevėžys
Dokumento pavadinimas (antraštė)	DĖL PROJEKTO „TILTO PER NEVĖŽĮ RESPUBLIKOS GATVĖJE, PANEVĖŽIO MIESTE KAPITALINIS REMONTAS“ PROJEKTINIŲ SPRENDINIŲ
Dokumento registracijos data ir numeris	2021-09-14 Nr. 19-2284(4.45E)
Dokumento gavimo data ir dokumento gavimo registracijos numeris	–
Dokumento specifikacijos identifikavimo žymuo	ADOC-V1.0
Parašo paskirtis	Pasirašymas
Parašą sukūrusio asmens vardas, pavardė ir pareigos	Tomas Jukna, Administracijos direktorius
Sertifikatas išduotas	TOMAS JUKNA, Panevėžio miesto savivaldybės administracija LT
Parašo sukūrimo data ir laikas	2021-09-13 17:05:27 (GMT+03:00)
Parašo formatas	XAdES-T
Laiko žymoje nurodytas laikas	2021-09-13 17:05:32 (GMT+03:00)
Informacija apie sertifikavimo paslaugų teikėją	ADIC CA-A, Asmens dokumentu israsymo centras prie LR VRM LT
Sertifikato galiojimo laikas	2019-06-06 10:00:22 – 2022-06-05 10:00:22
Informacija apie būdus, naudotus metaduomenų vientisumui užtikrinti	"Registravimas" paskirties metaduomenų vientisumas užtikrintas naudojant "RCSC IssuingCA, VI Registru centras - i.k. 124110246 LT" išduotą sertifikatą "Dokumentų valdymo sistema Avilys, Panevėžio miesto savivaldybės administracija, į.k.288724610 LT", sertifikatas galioja nuo 2018-12-27 14:11:04 iki 2021-12-26 14:11:04
Pagrindinio dokumento priedų skaičius	–
Pagrindinio dokumento pridedamų dokumentų skaičius	–
Pridedamo dokumento sudarytojas (-ai)	–
Pridedamo dokumento pavadinimas (antraštė)	–
Pridedamo dokumento registracijos data ir numeris	–
Programinės įrangos, kuria naudojantis sudarytas elektroninis dokumentas, pavadinimas	Dokumentų valdymo sistema Avilys, versija 3.5.34
Informacija apie elektroninio dokumento ir elektroninio (-ių) parašo (-ų) tikrinimą (tikrinimo data)	Atitinka specifikacijos keliamus reikalavimus. Visi dokumente esantys elektroniniai parašai galioja (2021-09-14 08:27:19)
Paieškos nuoroda	–
Papildomi metaduomenys	Nuorašą suformavo 2021-09-14 08:27:19 Dokumentų valdymo sistema Avilys

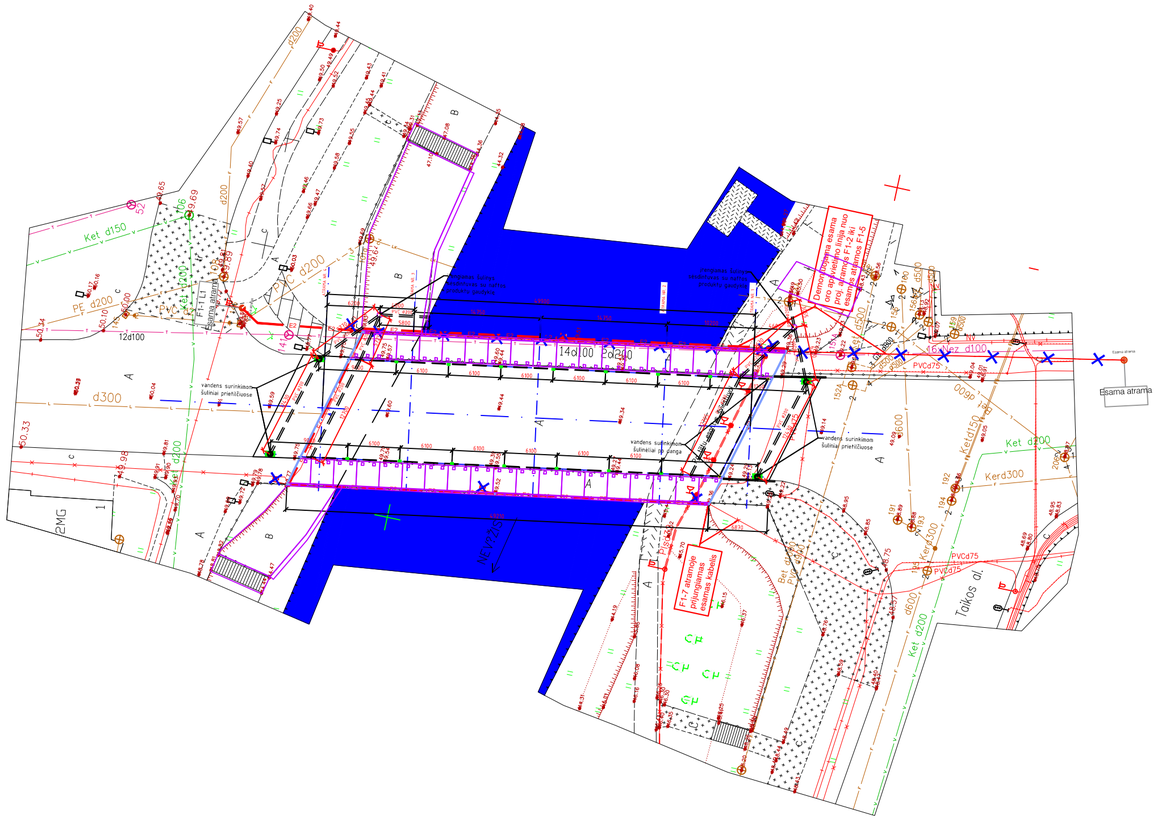
Ket d150
PE d200
d200
d300
Ket d200
12d100
14d100
8d200
46ez d100
PVC475
d600
Ket d150
Kerd300
Ket d200
Esama atrama
Taikos al.
NEVĖŽIS
Ket d200
d600
Ket d200
PVC475
PVC475
Ket d200
d600
Ket d200
Esama atrama
Esama atrama
Esama atrama

Sandra Volosenko

Nuo: ESO <Projektu.derinimas@eso.lt>
Išsiųsta: penktadienis 2022 m. vasaris 25 18:46
Kam: Sandra Volosenko
Tema: ESO Trečiųjų asmenų projektų derinimas - P06722
Priedai: signed_20220225_184616.pdf



Mielas Kliente,
Jūsų užklausa **Nr. P06722**, projekto vykdymo vieta: **Respublikos g.**, patvirtinta.

Nr.	Sritys	Atsakingas asmuo	Data	Būsena	Pastabos	Failo pavadinimas
1.	Elektra	Dalius Vaižmužis	2022-02-25	Pritarta	-	-

Patvirtinta 2022-02-25 18:45

Norint vykdyti žemės kasimo darbus ESO eksploatuojamų inžinerinių tinklų apsaugos zonose, būtina gauti ESO raštišką Kasimo sutikimą, užpildžius Prašymo kasimo darbams atlikti formą.

SVARBU! Pildant Prašymo kasimo darbams atlikti formą privaloma pateikti suderintų projektinių sprendinių užklausos Registracijos **Nr. P06722**

Jūsų ESO

ESO |www.eso.lt

Bendrovė tvarko Jūsų asmens duomenis tik teisės aktuose apibrėžtais teisėtais pagrindais. Detalesnė informacija apie Jūsų asmens duomenų tvarkymo sąlygas ir susijusias teises viešai skelbiama Bendrovės interneto svetainėje www.eso.lt.

Šioje žinutėje ir bet kokiuose jos prieduose pateikiama informacija yra konfidenciali ir jos panaudojimas ar atskleidimas gali būti apribotas. Ji skirta tik tam asmeniui, kuriam ji adresuota. Jei Jūs nesate adresatas arba atsakingas už šios žinutės pristatymą tam asmeniui, Jūs neturite teisės šios žinutės ar jos priedų kopijuoti, atskleisti, platinti ar kitaip perduoti jos turinio bet kuriam kitam asmeniui. Jei Jūs per klaidą gavote šią žinutę, prašome nedelsiant pranešti jos siuntėjui bei iškart ištrinti šią žinutę ir bet kokius jos priedus iš Jūsų sistemos.

This e-mail is for the exclusive use of the intended recipient. The contents of this e-mail and any attachments are confidential and may be privileged or otherwise protected from disclosure. If you are not an intended recipient or you have received this e-mail mistakenly, you are hereby notified that any disclosure, copying or distribution of this information is strictly prohibited. Kindly inform the sender about this e-mail and delete the document and any attachment without retaining copies or disclosing its contents. Thank you.

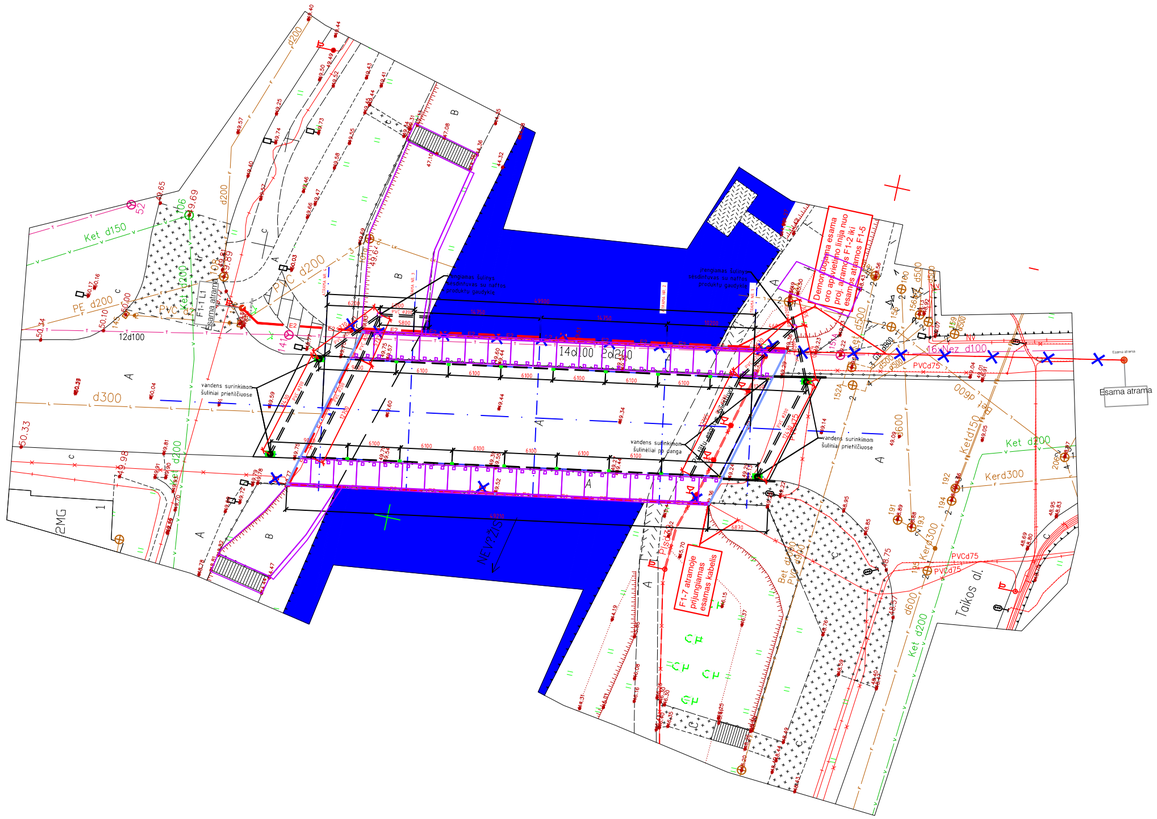



0	2021-07	Techninis darbo projektas	
LAIDA	IŠLEIDIMO DATA	LAIDOS STATUSAS	

KVAL. PATV. DOK. NR.	***TRANSPORTO INFRASTRUKTŪROS PROJEKTAI, UAB***			STATINIO PROJEKTO PAVADINIMAS: TILTO PER NEVĖŽĮ RESPUBLIKOS GATVĖJE, PANEVĖŽIO MIESTE KAPITALINIO REMONTO TECHNINIS DARBO PROJEKTAS
23509	SPV	NERIJUS JAKULIS		STATINIO NUMERIS IR PAVADINIMAS: 01 - TILTAS PER NEVĖŽIO UPĘ (UN. NR. 4400-4416-6863)
	SPVA	SANDRA VOLOSENKO		
				DOKUMENTO PAVADINIMAS: Inžinerinių tinklų suvestinis planas M 1:500 — LAIDA: 0
LT	STATYTOJAS (UŽSAKOVAS): PANEVĖŽIO MIESTO SAVIVALDYBĖ (PANEVĖŽIO MIESTO SAVIVALDYBĖS ADMINISTRACIJA)			DOKUMENTO ŽYMUO: TIP0126-TDP-BD.BR-01 — LAPAS: 1 — LAPŲ: 1

SPSC

STATYBOS PRODUKCIJOS
SERTIFIKAVIMO CENTRAS

Valstybės įmonė Statybos produkcijos sertifikavimo centras, įmonės kodas 110068926, Linkmenų g. 28, LT-08217 Vilnius

KVALIFIKACIJOS ATESTATAS

Nr.23509

Nerijus Jakulis

Konfidencialy

Suteikta teisė eiti ypatingojo statinio projekto vadovo ir ypatingojo statinio projekto vykdymo priežiūros vadovo pareigas.

Statiniai: susisiekimo komunikacijos (keliai, gatvės, geležinkelio kelias, kiti transporto statiniai), taip pat minėti statiniai, esantys kultūros paveldo objekto teritorijoje, jo apsaugos zonoje, kultūros paveldo vietovėje.

LIETUVOS RESPUBLIKA SPSC STATYBOS PRODUKCI SERTIFIKAVIMO CENT VALSTYBĖS ĮMONĖ

Direktorius Valdemaras Gauronskis

20543

Išduotas 2018 m. balandžio 30 d.

Pirmą kartą išduotas 2008 m. gruodžio 23 d.

Kvalifikacijos atestatų registras skelbiamas www.spsc.lt

2018 UAB „LODVIKA" 01329-A1

UAB „Transporto infrastruktūros projektai“

Įmonės kodas 304886970
PVM kodas LT100011822419
El. paštas: info@tiprojektai.lt
Tel. nr.: +370 670 45006

UAB „TRANSPORTO INFRASTRUKTŪROS PROJEKTAI“
DIREKTORIAUS ĮSAKYMAS

DĖL STATINIO PROJEKTO VADOVO IR STATINIO PROJEKTO DALIES VADOVŲ PASKYRIMO

2021-01-05
Nr. TIP-Į-0123

Projektui „**Tilto per Nevėžį Respublikos gatvėje, Panevėžio mieste, kapitalinio remonto techninis darbo projektas**“, projekto Nr. TIP0126

skiriu

- **NERIJŲ JAKULĮ (kvalifikacijos atestatas Nr. 23509)** statinio projekto vadovu;

- **SANDRĄ VOLOSENKO (kvalifikacijos atestatas Nr. 39388)** statinio projekto dalies (susisiekimo, pasirengimo statybai ir statybos darbų organizavimo) vadove;

- **MINDAUGĄ KASIULEVIČIŲ (kvalifikacijos atestatas Nr. 12861)** statinio projekto dalies (konstrukcijų) vadovu;

- **SANDRĄ VOLOSENKO** statinio projekto koordinatore.

Šis įsakymas įsigalioja nuo 2021 m. sausio 11 d.

Direktorius Nerijus Jakulis

SUSIPAŽINAU:

Mindaugas Kasiulevičius

Sandra Volosenko 2020-01-06

UŽSAKOVAS:	PANEVĖŽIO MIESTO SAVIVALDYBĖS ADMINISTRACIJA
RANGOVAS:	UAB „EKSPERTIKA“
SUTARTIS:	2019 M BALANDŽIO 12 D NR.19-04/12
OBJEKTAS:	TILTAS PER NEVĖŽĮ RESPUBLIKOS GATVĖJE, PANEVĖŽIO MIESTE
DALIS:	SK



L.E.P. DIREKTORIUS V. Ramšas

VADOVAS M. Jocius

(kvalif. atestato Nr. 2534, 20698)

2019

KAUNAS

Kodas 135840360, A. Baranausko g.19, LT-50239 Kaunas. Tel./ faks. (8~37) 38 01 00. El. p.info@ekspertika.lt
A. s. LT 11 40100 4250 2938 132 Luminor bankas, kodas 40100
Kvalif. atestatas 3262

Dėl tilto per Nevėžį, esančio Respublikos gatvėje, Panevėžio mieste būklės nustatymo

TILTO PER NEVĖŽĮ, ESANČIO RESPUBLIKOS GATVĖJE, PANEVĖŽIO MIESTE BŪKLĖS NUSTATYMO AKTAS NR.19-04/12-4

Kaunas, 2019-05-12

Pagal 2019 m balandžio 12 d paslaugų teikimo sutartį Nr.19-04/12, UAB „Ekspertika“ darbuotojai: ekspertas Mečislovas Jocius ir inžinierius Jonas Karpavičius, apžiūrėjo tiltą per Nevėžį, indeksas SPNPN006T1968G051NEV, esantį Respublikos gatvėje, Panevėžyje ir nustatė jo techninę būklę.

Prieš atliekant apžiūrą, Panevėžio miesto savivaldybėje gautas tilto techninis pasas. Pagal jo duomenis tiltą suprojektavo VPI „Lietkelprojektas“ (dabar AB „Kelprojektas“), tiltą pastatė Panevėžio KSV-5.

Tilto elementų numeravimas akte priimtas toks: pirmoji atrama – kairiajame Nevėžio krante, ketvirtoji dešiniajame, stovint veidu link žemupio. Tilto perdangos pirmoji sija – aukštupio pusėje (dešinėje), žiūrint nuo pirmos atramos link antros. Ramtų pirmoji rėmo kolona aukštupio pusėje (dešinėje), žiūrint nuo pirmos atramos link antros.

Tiltas pastatytas 1968 metais, jo perdanga suprojektuota apkrovoms A–30 ir HK–80.

Monolitinio gelžbetonio tiltas pagal statinę schemą yra rėminės, nekarpytos konstrukcijos, su pasvirusiomis kolonomis. Tilto perdangą skersiniame pjūvyje sudaro septynios kintamo aukščio trapecinio skerspjūvio sijos, apjungtos kartu su pasvirusiomis kolonomis į rėminę sistemą. Sijas jungia skersinės diafragmos tiek ties atramomis, tiek pagrindiniame tarpatramyje. Paklotą laikanti plokštė taip pat monolitinė. Tiltas trijų tarpatramių, kurių ilgiai: 10,20 + 29,50 + 10,20 (m). Tilto bendras perdangos ilgis yra 49,90 m, bendras tilto plotis 18,44 m, važiuojamosios dalies plotis 12,0 m, dviejų šalitilčių plotis 2×3,22 m, einamoji šalitilčių dalis po 2×2,67 m. Tilto atitvarai metaliniai, įrengti ant gelžbetoninių bordiūrų, 0,45 m aukščio, važiuojamosios dalies danga – asfaltas, turėklai metaliniai, dažyti, su tankiu užpildu, jų aukštis 1,05 m. Tilto ramtai užpiltiniai, poliniai, vienaeiliai, su monolitiniais rygeliais. Tilto taurai koloniniai, pasvirę, monolitinio gelžbetonio, su gelžbetoninėmis templėmis kraštiniuose tarpatramiuose. Kiekvienoje atramoje yra po septynias stačiakampes kolonas, apjungtas su perdanga. Pamatai yra poliniai, rostverkai – monolitiniai. Perdangoje įrengta po septynis šulinėlius kiekvienoje važiuojamosios dalies pusėje. Prietilčiuose vandens nuleidimo šulinėlių nėra. Deformaciniai pjūviai du, uždaro tipo. Atraminės dalys metalinės. Šlaitiniai gelžbetoniniai laiptai įrengti abiejose tilto pusėse, žemupyje ir aukštupyje (iš viso ketveri), turėklai metaliniai iš vienos pusės. Patiltės kūgiai sutvirtinti monolitiniu betonu. Šlaitai šalia sutvirtinimų apsėti žole.

Tilto vaizdas pateiktas 1 ir 2 paveiksluose.

Tilto konstrukcijų būklės įvertinimas

Apžiūros metu nustatyta:

Paklotas

– važiuojamosios dalies danga nelygi, išdaužyta ir užlopyta, ant tilto matyti provėžos (žr. 3 pav.). Ties deformaciniai pjūviais danga supleišėjusi (žr. 4 pav.);

– šalitilčių blokai pasenusios konstrukcijos, šalitilčių danga supleišėjusi (žr. 5 ir 6 pav.);

– turėklai surūdiję, laiku neperdažyti (žr. 6 pav.);

– tilto hidroizoliacija kiaura šalitilčiais, tačiau ir po važiuojamąja dalimi matyti vandens prasiskverbimo žymių (žr. 7 ir 8 pav.);

– vandens surinkimo šulinėliai sukorodavę, per trumpi jų vamzdžiai. Neįrengtas vandens nuvedimas nuo šulinėlių (žr. 8 ir 9 pav.);

– deformacinių pjūvių konstrukcija netinkama, pasenusi, deformaciniai pjūviai kiauri, drėksta sijų galai ir atramų konstrukcijos (žr. 4 pav.). Šalitilčiuose deformacinių pjūvių konstrukcija neįrengta (žr. 10 pav.);

– betoniniai bordiūrai suirę, ant jų įrengti metaliniai atitvarai surūdiję ir per žemi. Pagal STR 2.06.02:2001 „Tiltai ir tuneliai. Bendrieji reikalavimai" barjerinių atitvarų aukštis turi būti 75 cm. (žr. 5 pav.);

– inžinerines komunikacijas laikančios konstrukcijos koroduoja (žr. 11 pav.);

Perdanga

– perdangos būklė gera. Kai kur sijose per plonas apsauginio sluoksnio storis, armatūros strypai matosi betono paviršiuje (žr. 12 pav.);

– dėl kiaurų deformacinių pjūvių, koroduoja atraminiai guoliai (žr. 13 pav.);

Atramos

– ant ramtų rygelių prinešta purvo (žr. 13 pav.);

– taurų būklė gera;

Prietilčiai, patiltė, šlaitiniai laiptai

– prietilčiuose šulinėlių nėra;

– asfalto dangoje provėžos, ties šalitilčiu danga supleišėjusi (žr. 14 pav.);

– patiltės kūgių sutvirtinimai nusėdę, išsiklaipę (žr. 15 pav.);

– šlaitinių laiptų pakopų paviršiai suirę iki armatūros (žr. 16 pav.).

Būklės įvertinimo išvados ir rekomendacijos

1. Važiuojamosios dalies danga ant tilto duobėta, lopyta ir provėžuota, ties deformaciniais pjūviais supleišėjusi;

2. Perdangos hidroizoliacija pasenusi ir laidi vandeniui, didžiausios vandens skverbimosi žymės po šalitilčiais;

3. Deformaciniai pjūviai kiauri, šalitilčiuose deformaciniai pjūviai nebuvo įrengti;

4. Šalitilčių danga supleišėjusi;

5. Bordiūrai apirę, ant jų įrengti metaliniai atitvarai nesaugūs: per žemi (0,45 m) ir surūdiję. Pagal STR 2.06.02:2001 „Tiltai ir tuneliai. Bendrieji reikalavimai" barjerinių atitvarų aukštis turi būti 75 cm.;

6. Tilto turėklai surūdiję;

7. Vandens surinkimo šulinėliai sukorodavę, neįrengta vandens nuvedimo sistema;

8. Perdangos sijų būklė gera, tačiau jose yra vietų, kur sijų apsauginis betono sluoksnis per plonas ir matyti armatūra. Perdangos sijų plokštė kai kur supleišėjusi, plyšiuose matyti karbonatų žymės;

9. Ramtų ir taurų būklė gera;

10. Visi šlaitiniai laiptai susidėvėję ir apirę, pakopų paviršiai suirę iki armatūros;

11. Patiltės kūgių sutvirtinimai paplauti, apirę, patiltės apleistos, su.

Rekomendacijos:

1. Rekomenduojame artimiausiu laiku atlikti tilto kapitalinį remontą;

2. Kapitalinio remonto metu numatyti šiuos darbus:

– pakeisti pakloto elementus: hidroizoliaciją, deformacinius pjūvius, asfalto dangą, šalitilčių blokus, atitvarus, turėklus;

– išsiaiškinti, ar yra komunikacijų šalitilčių ertmėse ir, jei yra, iškelti, pakabinant jas po tiltu;

– įrengti vandens nuleidimo sistemą ant tilto ir šulinėlius nuo hidroizoliacijos;

– įrengti vandens nuleidimo sistemą prietilčiuose;

– remontiniais mišiniais suremontuoti perdangos sijų ir plokštės vietas, kurios supleišėjusios, arba dėl per plono apsauginio sluoksnio matyti armatūra. Remontą atlikti griežtai laikantis instrukcijų dėl betono ir armatūros paruošimo prieš remontą;

– nušveisti ir sutepti atraminius guolius;

– suremontuoti patiltės sutvirtinimus;

– suremontuoti šlaitinius laiptus;

– nušveisti ir nudažyti komunikacijas laikančias konstrukcijas;

– atnaujinti ir nudažyti betoninių konstrukcijų fasadinius paviršius;

– sutvarkyti patiltes, upės šlaitus ir prietilčių aplinką;

– įrengti kelio ženklus su upės pavadinimu ir atlikti horizontalųjį važiuojamosios dalies ženklinimą.

PRIDEDAMA:

1. Tilto pažaidų nuotraukos, 8 lapai.
2. Užduotis kapitaliniam remontui 2 lapai.

UAB „Ekspertika“ darbuotojai:

Ekspertas M. Jocius (kvalif. atest. Nr. 2534; 20698)

Inžinierius J. Karpavičius

1 PRIEDAS.

TILTO PAŽAIDŲ NUOTRAUKOS

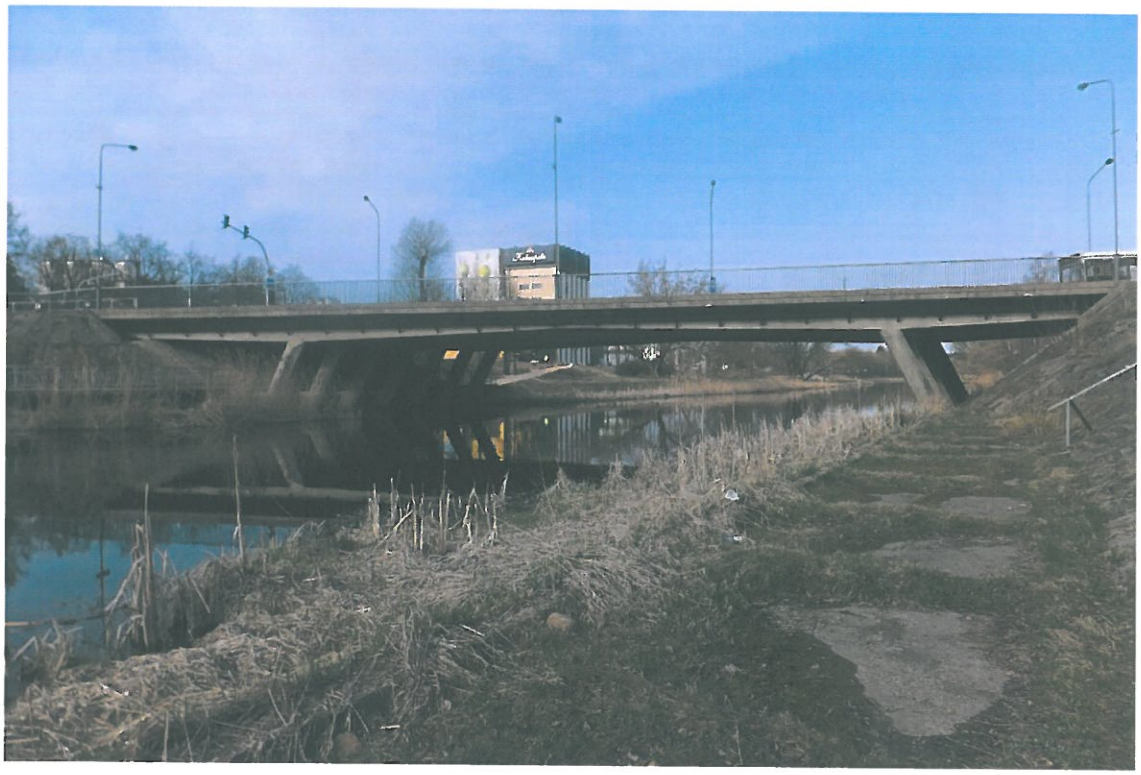

1 paveikslas.	Tilto vaizdas, žiūrint nuo aukštupio.



2 paveikslas.	Tilto vaizdas, žiūrint nuo pirmos atramos.





3 paveikslas.	Duobėta asfalto danga, važiuojamoji dalis nelygi, provėžuota



4 paveikslas.	Supleišėjusi asfalto danga ties nesandariais deformaciniais pjūviais. Nuotraukoje 4 atramos deformacinis pjūvis



5 paveikslas.	Šalitilčiai pasenusios konstrukcijos, jų danga supleišėjusi. Įrengti ant bordiūrų atitvarai surūdiję, nesaugūs, per žemi



6 paveikslas.	Turėklai surūdiję, šalitilčių danga supleišėjusi

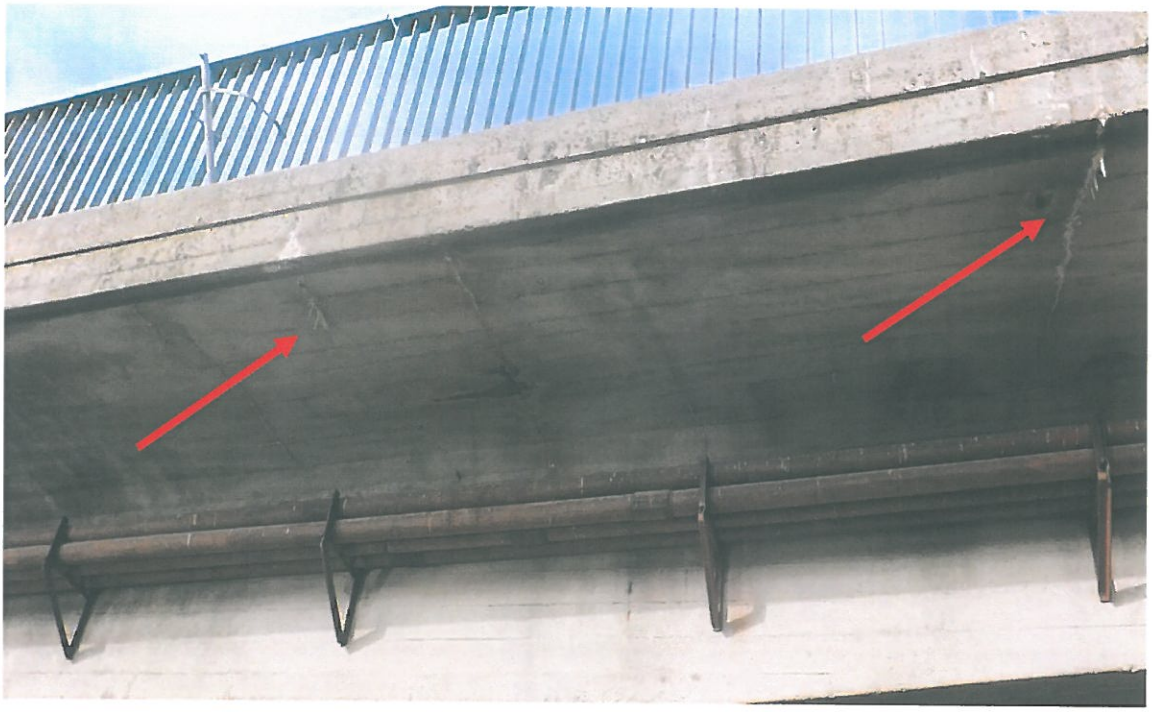

7 paveikslas.	Tilto hidroizoliacija nesandari po šalitilčiais. Nuotraukoje vaizdas aukštupyje.



8 paveikslas.	Hidroizoliacija nesandari ir po važiuojamąja dalimi, matyti karbonatinės dėmės. Šulinėlių vamzdžiai sukorodavę



9 paveikslas.	Sukorodavęs vandens nuleidimo šulinėlio vamzdis, neįrengta vandens nuleidimo sistema



10 paveikslas.	Deformacinis pjūvis ties šalitilčiu, konstrukcija neįrengta



11 paveikslas.	Komunikacijų vamzdžiai ir jas laikančios konstrukcijos koroduoja





12 paveikslas.	Nepakankamas sijų apsauginio betono sluoksnio storis. Viršuje trečias tarpatramis žemupyje, apačioje ties 3 atrama žemupyje



13 paveikslas.	Atraminio guolio korozija, ant ramtų šiukšlės. Pirma sija pirmoje atramoje



14 paveikslas.	Prietilčiuose asfalto dangoje provėžos, ties šalitilčiu plyšiai

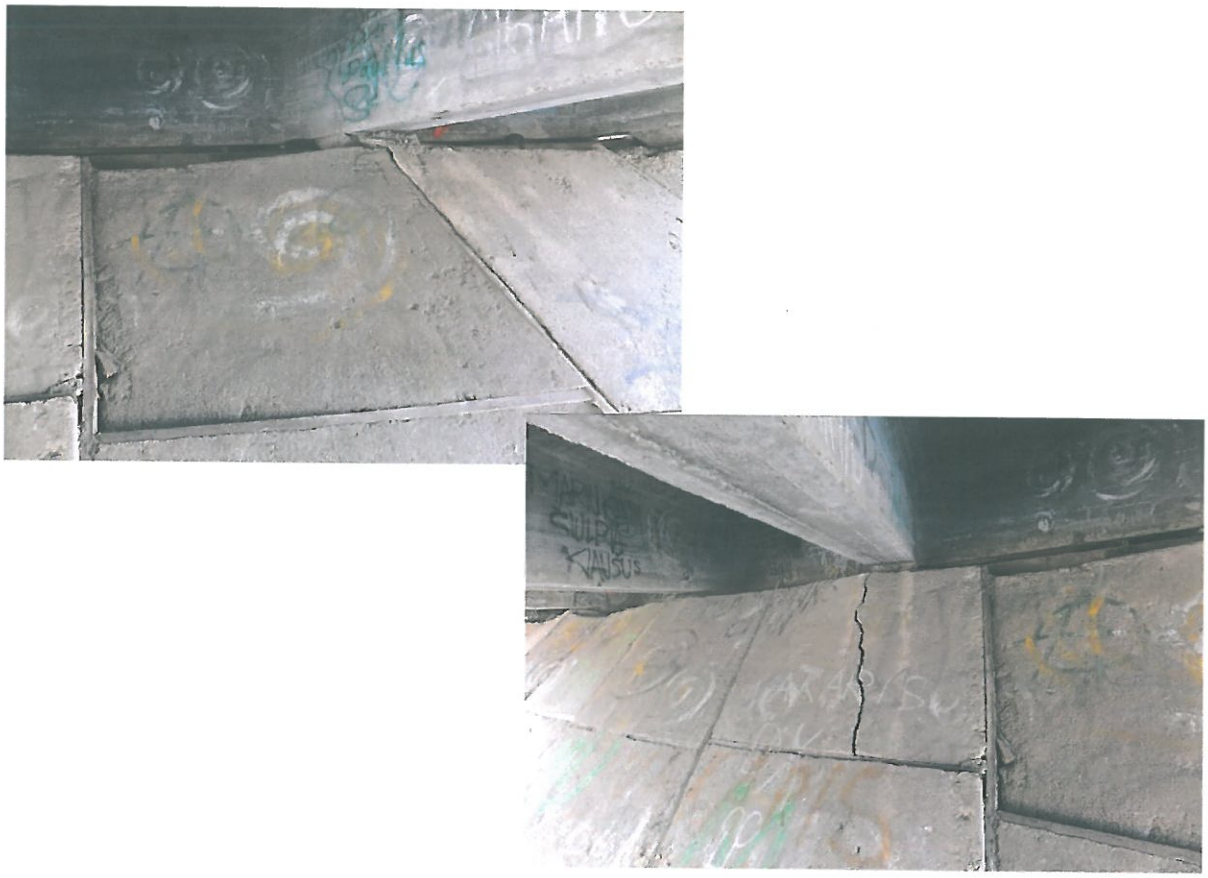

15 paveikslas.	Paplautas ir nusėdęs patiltės kūgių sutvirtinimas ties 1 atrama



16 paveikslas.	Laiptai prietilčiuose stipriai apirę. Nuotraukoje laiptai aukštupyje ties 4 atrama

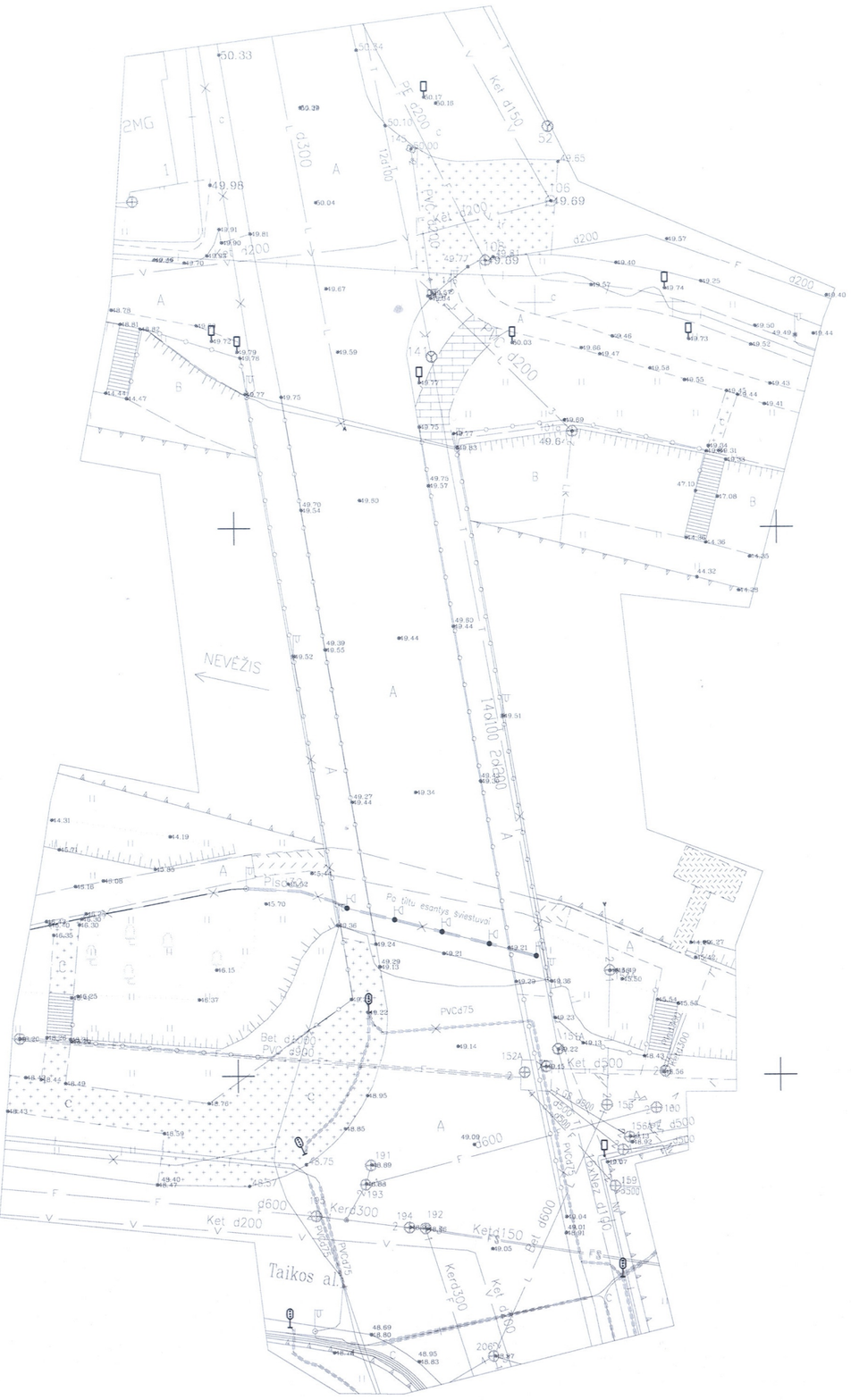
NEVĖŽIS
Taikos al.
Po tiltu esantys šviestuvai
PVCd75
Ket d200
Ket d150
Ket d300
Ket d500
Ket d600
Kerd300
Bet d600
PVCd90
PVCd75
Nuot d150
Nuot d200
Nuot d300
Nuot d400
Nuot d500
Nuot d600
Pas d300
Pas d400
Pis d300
Pis d400
2MG
1
2
A
B
C
F
V
K
L
T
Pi
Pis
Pas
Nuot
Ket
Bet
Kerd
PVCd
d200
d300
d400
d500
d600
49.98
50.33
49.69
49.72
49.67
49.59
49.77
49.75
49.83
49.79
49.57
49.70
49.54
49.80
49.27
49.44
49.39
49.55
49.52
49.44
49.51
49.36
49.24
49.21
49.29
49.13
49.34
49.23
49.22
49.14
49.15
49.09
49.04
49.01
48.91
48.95
48.83
48.69
48.80
48.87
48.75
48.85
48.89
48.84
48.76
48.95
48.59
48.40
48.47
48.43
48.42
48.49
48.20
48.25
48.34
48.30
48.35
48.25
48.37
48.36
48.15
48.37
48.22
48.18
48.13
48.56
48.43
48.92
48.07
48.31
48.55
48.36
48.25
48.32
48.08
48.18
48.05
48.71
48.85
48.19
48.31
48.27
48.41
48.44
48.46
48.47
48.58
48.55
48.45
48.44
48.43
48.41
48.40
48.44
48.49
48.52
48.73
48.74
48.25
48.57
48.40
48.57
48.46
48.66
48.31
48.55
47.17
47.08
44.36
44.25
44.32
44.25
44.47
44.33
44.31
44.27
45.40
45.44
45.58
45.50
45.49
45.52
45.54
45.56
45.70
45.32
45.16
45.18
45.05
45.71
45.85
45.54
45.27
45.40
45.44
45.58
45.56
45.43
45.56

UAB „Transporto infrastruktūros projektai“

Įmonės kodas 304886970
PVM kodas LT100011822419
El. paštas:
nerijus@tiprojektai.lt
Tel. nr.: +370 670 45006

Statytojas:	**Panevėžio miesto savivaldybė**
Užsakovas:	**Panevėžio miesto savivaldybės administracija**
Projektuotojas:	**UAB „Transporto infrastruktūros projektai“**
Statinio projekto pavadinimas:	**Tilto per Nevėžį Respublikos gatvėje, Panevėžio mieste kapitalinio remonto techninis darbo projektas**
Etapas:	**Projektiniai pasiūlymai**
Statybos rūšis:	**Statinio kapitalinis remontas**
Statinio kategorija:	**Ypatingasis**
Statinio paskirtis:	**Susisiekimo komunikacijos. Gatvės**
Statinio projekto numeris:	**TIP0126**
Statinys:	**Tiltas per Nevėžio upę**
Unikalus Nr.	**4400-4416-6863**
Statinio projekto dalis:	**Konstrukcijų dalis (SK)**
Bylos žymuo:	**TIP0126-TDP-SK**
Bylos išleidimo data:	**2021-03**

Direktorius:	NERIJUS JAKULIS
Statinio projekto vadovas:	NERIJUS JAKULIS (KV. ATESTATO NR. 23509)
Statinio projekto dalies vadovas:	M. KASIULEVIČIUS (KV. ATESTATO NR. [illegible]1)

Ypatingo statinio statybos
techninės priežiūros vadovas
Rimantas Makrickas
Atestato Nr. 22097
2021-05-19

Pa
ir
Sa
n. teritorijų planavimo
us vedėjas
2021.05.14

STATINIO PROJEKTO SUDĖTIES ŽINIARAŠTIS

Eil. Nr.	Dokumento žymuo	Laida	Dokumento pavadinimas
1.	TIP0126-TDP-BD	0	Bendroji dalis
2.	TIP0126-TDP-SMG	0	Susisiekimo dalis. Miestų gatvės
3.	TIP0126-TDP-SK	0	Konstrukcijų dalis
4.	TIP0126-TDP-E	0	Elektrotechnikos dalis. Gatvės apšvietimas
5.	TIP0126-TDP-VN	0	Vandentiekio ir nuotekų šalinimo dalis
6.	TIP0126-TDP-SO	0	Pasirengimo statybai ir statybos darbų organizavimo dalis
7.	TIP0126-TDP-KS	0	Statinio statybos skaičiuojamosios kainos nustatymo dalis

<table>
<tr><td>0</td><td colspan="2">2021-05</td><td colspan="3">Projektiniai pasiūlymai</td></tr>
<tr><td>LAIDA</td><td colspan="2">IŠLEIDIMO DATA</td><td colspan="3">LAIDOS STATUSAS. KEITIMO PRIEŽASTIS (JEI TAIKOMA)</td></tr>
<tr><td rowspan="2">KVAL. PATV. DOK. NR.</td><td colspan="3" rowspan="2">UAB „Transporto infrastruktūros projektai“</td><td colspan="2">STATINIO PROJEKTO PAVADINIMAS
TILTO PER NEVĖŽĮ RESPUBLIKOS GATVĖJE, PANEVĖŽIO MIESTE KAPITALINIO REMONTO TECHNINIS DARBO PROJEKTAS</td></tr>
<tr><td colspan="2" rowspan="3">STATINIO NUMERIS IR PAVADINIMAS
01 – TILTAS PER NEVĖŽIO UPĘ (un. Nr. 4400-4416-6863)</td></tr>
<tr><td>23509</td><td>SPV</td><td>Nerijus Jakulis</td><td></td></tr>
<tr><td>12861</td><td>SPDV</td><td>Mindaugas Kasiulevičius</td><td></td><td colspan="2">DOKUMENTO PAVADINIMAS
Statinio projekto sudėties žiniaraštis</td><td>LAIDA
0</td></tr>
<tr><td>LT</td><td colspan="3">STATYTOJAS (UŽSAKOVAS):
Panevėžio miesto savivaldybė (Panevėžio miesto savivaldybės administracija)</td><td>DOKUMENTO ŽYMUO
TIP0126-TDP-SK.Sž</td><td>LAPAS
1</td><td>LAPŲ
1</td></tr>
</table>

TEKSTINIŲ DOKUMENTŲ ŽINIARAŠTIS

Eil. Nr.	Dokumento žymuo	Lapų	Dokumento pavadinimas
1.	TIP0126-TDP-SK-AR	5	Aiškinamasis raštas
2.	TIP0126-TDP- SK-BŽ	1	Brėžinių žiniaraštis
3.	TIP0126-TDP- SK-DK		Darbų kiekiai
4.	TIP0126-TDP-SK-BR-1...3	3	Brėžiniai
5.	-		Priedai
6.	-	2	- Techninė projektavimo užduotis
7.	-	1	- Kvalifikacijos atestatas

0	2021-05	Projektiniai pasiūlymai			
LAIDA	IŠLEIDIMO DATA	LAIDOS STATUSAS. KEITIMO PRIEŽASTIS (JEI TAIKOMA)			
KVAL. PATV. DOK. NR.	***UAB „Transporto infrastruktūros projektai“***			STATINIO PROJEKTO PAVADINIMAS TILTO PER NEVĖŽĮ RESPUBLIKOS GATVĖJE, PANEVĖŽIO MIESTE KAPITALINIO REMONTO TECHNINIS DARBO PROJEKTAS	
				STATINIO NUMERIS IR PAVADINIMAS 01 – TILTAS PER NEVĖŽIO UPĘ (un. Nr. 4400-4416-6863)	
23509	SPV	Nerijus Jakulis		DOKUMENTO PAVADINIMAS	LAIDA
12861	SPDV	Mindaugas Kasiulevičius		Dokumentų žiniaraštis	0
LT	STATYTOJAS (UŽSAKOVAS): Panevėžio miesto savivaldybė (Panevėžio miesto savivaldybės administracija)			DOKUMENTO ŽYMUO TIP0126-TDP-SK.Dž	LAPAS 1 / LAPŲ 1

AIŠKINAMASIS RAŠTAS

1. BENDRI DUOMENYS

Tilto per Nevėžį Respublikos gatvėje, Panevėžio mieste kapitalinio remonto, konstrukciniai sprendiniai priimti vadovaujantis Lietuvos Respublikoje galiojančiais statybos techniniais reglamentais ir respublikinėmis statybos normomis, t. y. konstrukcinės dalies sprendiniai tenkina esminius statinio reikalavimus: STR 2.01.01(1):2005 – „Mechaninis atsparumas ir pastovumas“; STR 2.01.01(3)1999 – „Higiena, sveikata, aplinkos apsauga“; STR 2.01.01(4)2008 – „Naudojimo sauga“.

1.1. PAGRINDINIAI NORMATYVINIAI DOKUMENTAI

ĮSTATYMAI:

1. Statybos įstatymas;
2. Standartizacijos įstatymas;
3. Atliekų tvarkymo įstatymas;
4. Atliekų tvarkymo taisyklės;
5. LR Žemės įstatymas;
6. LR Teritorijų planavimo įstatymas.

<table>
<tr><td>0</td><td>2020-05</td><td colspan="4">PROJEKTINIAI PASIŪLYMAI</td></tr>
<tr><td>LAIDA</td><td>IŠLEIDIMO DATA</td><td colspan="4">LAIDOS STATUSAS. KEITIMO PRIEŽASTIS (JEI TAIKOMA)</td></tr>
<tr><td rowspan="2">KVAL. PATV. DOK.NR.</td><td colspan="3" rowspan="2">TRANSPORTO INFRASTRUKTŪROS PROJEKTAI, UAB</td><td colspan="3">STATINIO PROJEKTO PAVADINIMAS
TILTO PER NEVĖŽĮ RESPUBLIKOS GATVĖJE, PANEVĖŽIO MIESTE KAPITALINIO REMONTO TECHNINIS DARBO PROJEKTAS</td></tr>
<tr><td colspan="3">STATINIO NUMERIS IR PAVADINIMAS
01 - TILTAS PER NEVĖŽIO UPĘ (UN. NR. 4400-4416-6863)</td></tr>
<tr><td>23509</td><td>SPV</td><td>N. JAKULIS</td><td rowspan="4"></td><td colspan="2" rowspan="2">DOKUMENTO PAVADINIMAS
AIŠKINAMASIS RAŠTAS</td><td>LAIDA</td></tr>
<tr><td>12861</td><td>SPDV</td><td>M. KASIULEVIČIUS</td><td>0</td></tr>
<tr><td></td><td></td><td></td><td rowspan="2">DOKUMENTO ŽYMUO
TIP0126-TDP-SK.AR</td><td>LAPAS
1</td><td>LAPŲ
8</td></tr>
<tr><td></td><td></td><td></td><td colspan="3"></td></tr>
<tr><td>LT</td><td colspan="3">STATYTOJAS (UŽSAKOVAS):
PANEVĖŽIO MIESTO SAVIVALDYBĖ (PANEVĖŽIO MIESTO SAVIVALDYBĖS ADMINISTRACIJA)</td><td colspan="3"></td></tr>
</table>

STATYBOS TECHNINIAI REGLAMENTAI:

Eil. Nr.	STR numeris	Pavadinimas
1.	STR 1.01.03:2017	„Statinių klasifikavimas“.
2.	STR 1.01.04:2015	„Statybos produktų, neturinčių darniųjų techninių specifikacijų, eksploatacinių savybių pastovumo vertinimas, tikrinimas ir deklaravimas. Bandymų laboratorijų ir sertifikavimo įstaigų paskyrimas. Nacionaliniai techniniai įvertinimai ir techninio vertinimo įstaigų paskyrimas ir paskelbimas“.
3.	STR 1.01.05:2007	„Normatyviniai statybos techniniai dokumentai“.
4.	STR 1.01.08:2002	„Statinio statybos rūšys“ .
5.	STR 1.04.04:2017	„Statinio projektavimas, projekto ekspertizė“
6.	STR 1.04.02:2012	„Inžineriniai geologiniai ir geotechniniai tyrimai“.
7.	STR 1.05.01:2017	„Statybą leidžiantys dokumentai. Statybos užbaigimas. Statybos sustabdymas. Savavališkos statybos padarinių šalinimas. Statybos pagal neteisėtai išduotą statybą leidžiantį dokumentą padarinių šalinimas“
8.	STR 1.06.01:2016	„Statybos darbai. Statinio statybos priežiūra“
9.	STR 1.12.06:2003	„Statinio nuojimo paskirtis ir gyvavimo trukmė“.
10.	STR 2.01.01(1):2005	„Esminis statinio reikalavimas. “Mechaninis atsparumas ir pastovumas”.
11.	STR 2.01.01(3):1999	„Esminiai statinio reikalavimai. Higiena, sveikata, aplinkos apsauga“.
12.	STR 2.01.01(4):2008	„Esminiai statinio reikalavimai. Naudojimo sauga“.
13.	STR 2.01.01(5):2008	„Esminis statinio reikalavimas. Apsauga nuo triukšmo“.
14.	STR 2.01.08:2003	„Lauko sąlygomis naudojamos įrangos į aplinką skleidžiamo triukšmo valdymas“.
15.	STR 2.03.01:2001	„Statiniai ir teritorijos. Reikalavimai žmonių su negalia reikmėms“.
16.	STR 2.05.03:2003	„Statybinių konstrukcijų projektavimo pagrindai“.
17.	STR 2.05.04:2003	„Poveikiai ir apkrovos“.
18.	STR 2.05.05:2005	„Betoninių ir gelžbetoninių konstrukcijų projektavimas“.
19.	STR 2.05.08:2005	„Plieninių konstrukcijų projektavimas. Pagrindinės nuostatos“.
20.	STR 2.06.04:2014	„Gatvės ir vietinės reikšmės keliai. Bendrieji reikalavimai“.

KITI NORMATYVINIAI DOKUMENTAI:

- Statybinė klimatologija - RSN 156-94*;
- KTR 1.01:2008 „Automobilių keliai“;
- R PDTP 12„Pėsčiųjų ir dviračių takų projektavimo rekomendacijos“
- KPT SDK 19 Automobilių kelių standartizuotų dangų konstrukcijų projektavimo taisyklės;
- IT ASFALTAS 08 Automobilių kelių dangos konstrukcijos asfalto sluoksnių irengimo taisyklės;
- T DVAER 12 Automobilių kelių darbo vietų aptvėrimo ir eismo reguliavimo taisyklės;
- ST 8871063.05:2003 Tiltų ir viadukų statybos darbai;
- T KSGL 14 Kelio statinių iš gofruotų metalo lakštų projektavimo ir statybos taisyklės.

1.2. TRUMPAS STATYBOS VIETOS APIBŪDINIMAS

Remontuojamas tiltas yra Respublikos gatvėje, Panevėžio mieste. Remontuojamas statinys administraciniu požiūriu yra Panevėžio savivaldybėje. Žemės sklypas, kuriame atliekamas tilto remontas yra Valstybinėje žemėje.

Esantys ant tilto ir prieigose inžineriniai tinklai, perkeliami arba apsaugomi pagal suinteresuotų organizacijų pateiktas sąlygas (žiūrėti atitinkamas projekto dalis).

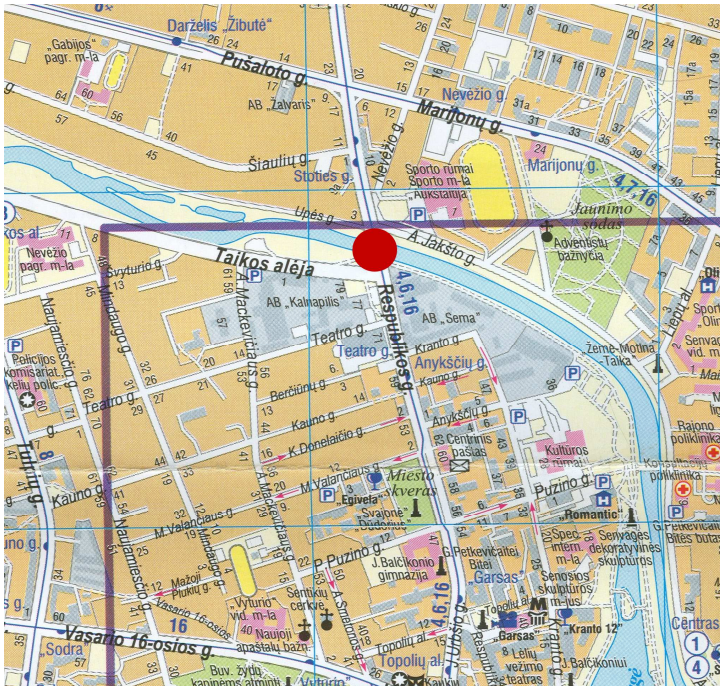

– tiltas per Nevėžį Respublikos gatvėje

2. DUOMENYS APIE STATINĮ

2.1. BENDRA INFORMACIJA

Statybos rūšis	kapitalinis remontas;
Statinio kategorija	ypatingas statinys;
Apkrovų dydžiai	esamo (apkrova A-30 ir HK-80);
Tilto bendras ilgis	49,90 m;
Tilto plotis	18,44 m;
Tilto perdangos formulė	10,20 m+29,50 m+10,20 m.

Monolitinis gelžbetonis tiltas pagal statinę schemą yra rėminės, nekarpytos konstrukcijos, su pasvirusiomis kolonomis. Tilto perdangą skersiniame pjūvyje sudaro septynios kintamo aukščio trapecinio skerspjūvio sijos, apjungtos kartu su pasvirusiomis kolonomis į rėminę sistemą. Sijas jungia skersinės diafragmos tiek ties atramomis, tiek pagrindiniame tarpatramyje.

2.2. TILTO TECHNINIAI RODIKLIAI IR ELEMENTAI

Tilto statybos metai	1968
Tilto indeksas	SPNPN006T1968G051NEV
Tilto tipas	rėminis, gelžbetoninis, monolitinis
Tilto ilgis(m)	49,50
Tarpatramių ilgiai (m)	10,20 x 29,50 x 10,20
Tilto perdangos konstrukcija	Perdangą sudaro septyni monolitinio gelžbetonio rėmai su gelžbetoninėmis templėmis kraštiniuose tarpatramiuose. Paklotą laikanti plokštė – monolitinio gelžbetonio.

Tilto elementai	Duomenys
Gatvė	Respublikos gatvė (keturios automobilių eismo juostos). Eismo juostos plotis – 3,0 m, bendras plotis – 12,0 m
Šalitilčiai	Relžbetoninės surenkamos šalitilčių plokštės atremtos į monolitinės perdangos plokštės briaunas. Šalitilčių plotis – 2x3,22 m, šalitilčių einamoji

	dalis - 2x2,67 m.
Turėklai	Metaliniai, 1,05 m aukščio, turėklų porankis – lovinio profilio, turėklų užpildas – lakštinio plieno juostos.
Deformaciniai pjūviai	Virš ramtų, uždaro tipo.
Vandens nuleidimo įrenginiai	Perdangoje sumontuoti 14 metalinių vandens nuleidimo šulinėlių (po 7 šulinėlius abiejose važiuojamosios dalies pusėse)
Taurai	Taurą sudaro septynios monolitinio gelžbetonio kolonos atremtos į kaltinius polius jungiantį monolitinio gelžbetonio rostverką.
Ramtai	Užpiltiniai poliniai.
Kūgio šlaitai	Šlaitai sutvirtinti monolitiniu betonu.
Šlaitiniai laiptai	Įrengti abiejose tilto pusėse, abiejuose krantuose (iš viso įrengti ketveri). Laiptų konstrukcija: gelžbetoniniai, be turėklų.
Vandentėkmės reguliavimo statiniai	Nėra
Inžinerinės sistemos	Tilto galuose bei viduryje abiejose tilto pusėse ant šalitilčių sumontuoti apšvietimo stulpai. Po šalitilčio plokšte aukštupio pusėje nutiesti elektros ir ryšių komunikacijų vamzdžiai.

2.3. SKLYPE ESANTYS STATINIAI

Statinys yra Panevėžio miesto teritorijoje, tačiau arti statinio jokių statinių nėra. Statybos darbų vietoje artimiausias pastatas maždaug už 30,0 m.

2.4. KLIMATO SĄLYGOS

Remontuojamas statinys yra Panevėžio mieste. Galima didžiausia ir mažiausia vidutinė paros temperatūra vieną kartą per 50 metų, remiantis RSN 156-94: vasaros laikotarpiu 33,7°C, žiemos laikotarpiu -37,1°C. Statinys priklauso I-ajam sniego ir I-ajam vėjo apkrovos rajonui, remiantis STR 2.05.04:2003.

2.5. SAUGOMOS TERITORIJOS

Esamas tiltas per Nevėžio upę Respublikos g. Panevėžio mieste nėra įtrauktas į kultūros paveldo objektų sąrašą. Tiltas ir statybos darbų zona nepatenka įkultūros paveldo objektų teritoriją. Esamas tiltas per Nevėžio upę nepatenka į saugomų teritorijų ar Natura 2000 teritorijas. Statinio kapitalinio remonto metu nenumatomas neigiamas poveikis vandens telkiniui, paviršinių vandenų augmenijai ar gyvūnijai.

2.6. ESAMI TILTO DEFEKTAI

Esamo tilto per Nevėžį pažaidų apibendrinimas:

- Važiuojamosios dalies danga nelygi, yra išdaužų, susiformavę provėžos, virš pirmos ir ketvirtos atramos dangoje per visą važiuojamosios dalies plotį atsivėrę skersiniai plyšiai;
- šalitilčių asfaltbetoninė danga ties deformaciniais pjūviais virš krantinių atramų ir per visą tilto ilgį supleišėjusi;
- atitvarai betoniniai bordiūrai suirę, ant jų įrengti plieniniai atitvarai 45 cm aukščio, tuo tarpu pagal galiojantį STR 2.01:2019 „Automobilių kelių ir geležinkelio tiltų ir tunelių projektavimas“ apsauginių barjerų aukštis nuo važiuojamosios dalies paviršiaus turi būti ne mažesnis kaip 0,75 m;
- turėklai sukorodavę;
- deformaciniai pjūviai ties abiem deformaciniais pjūviais ir važiuojamosios dalies ir šalitilčių dangoje atsivėrę. Šalitilčiuose deformaciniai pjūviai neirengti. Ties abiejų ramtų atkaltėmis matosi vandens tekėjimo žymės, šlampa sijų galai ir atramų konstrukcijos.
- vandens nuleidimo šulinėlių vamzdžiai pažeisti korozijos, neįrengtas vandens nuvedimas iš šulinėlių, dalis vandens nuleidimo šulinėlių praleidžia vandenį per jų įmontavimo siūles;
- inžinerines komunikacijas laikančios plieninės gembės koroduoja;
- perdangos plokštės apačioje po šalitilčiais vietomis matomos vandens sunkimosi bei karbonatinių produktų dėmės, matomi dėl plokštės pagrindinės armatūros korozijos atsivėrę skersiniai plyšiai;
- sijų sienelėse matosi į paviršių išlindę pavieniai skersinės armatūros (sankabų) strypai, sijų galų paviršių betonas retėja ir yra;
- atraminiai guoliai koroduoja;
- ramtų rygelių paviršiai užnešti purvu, laikosi drėgmė, ardomas ramtų rygelių ir atkalčių paviršių betonas;
- taurų būklė gera;
- laiptų pakopos nuirusios, atidengta laiptų pakopų armatūra, nėra turėklų;
- prie abiejų krantinių atramų (ramtų) patiltės šlaitų sutvirtinimai suirę, iš po patiltės tvirtinimo plokščių išplautas gruntas.

3. TILTO PER NEVĖŽĮ KAPITALINIO REMONTO PROJEKTINIAI PASIŪLYMAI

Numatomi esamo tilto rekonstrukcijos sprendiniai:

- sijose ir perdangos plokštėje atšokusį ar suskilusį apsauginį betono sluoksnį, rekomenduojama pašalinti mechaniškai. Korozijos pažeistas armatūros vietas, taip pat vietas kur matosi armatūra, nuvalyti bei prieš užtaisant reikiamą stiprumą užtikrinančiais remontiniais mišiniais padengti sukibimą gerinančiais gruntais su korozijos inhibitoriais;
- nuvalyti ir nudažyti apsauginiais dažais matomus betoninius paviršius. Gelžbetoninių konstrukcijų fasadiniai paviršiai padengiami natūralaus betono atspalvio dažais;
- nušveisti ir nudažysti komunikacijų vamzdžius ir juos laikančias konstrukcijas;
- įrengti naują gatvės dangos konstrukciją DK2 klasės;
- įrengti naują šalitilčio plokštę:
    - šalitilčio g/b plokštė - 8 cm,
    - asfalto pagrindo-dangos sluoksnis - 6 cm arba epoksidinę dangą su kvarcinio smėlio pabarstu;
- įrengti naujus atitvarų blokus;
- eismo saugumui užtikrinti, įrengti ant tilto apsauginius metalinius atitvarus. Apsauginių atitvarų padengimo spalva – natūralus cinko atspalvis;
- įrengti naujus turėklinius blokus;
- įrengti naujus metalinius turėklus. Metaliniai turėklai padengiami cinko danga ir dažomi milteliniu būdu. Turėklų tipas :
    - I variantas - tvorelės užpildas (žiūrėti brėž. Nr. SK.BR-3). *Tipinis variantas naudojamas tiltų statyboje;*
    - II variantas – geometrinis su vielos tinklo užpildu (žiūrėti brėž. Nr. SK.BR-3). *Variantas parinktas pritaikant prie esamų pėsčiųjų tako turėklų.*
- įrengti naujas apšvietimo atramas iš cinkuoto metalo;
- įrengti paviršinę ir po danga lietaus vandens surinkimo sistemą ant tilto. Nuo tilto lietaus vanduo nuvedamas PVC vamzdžiais į prietilčių šulinėlius;
- įrengti paviršinę lietaus vandens surinkimo sistemą prietilčiuose;
- įrengti naują betoninį kūgių tvirtinimą;
- suremontuoti esamus šlaitinius laiptus ir metalinius laiptų turėklais;

- įrengti kelio ženklus su upės pavadinimu;
- atlikti horizontalų važiuojamosios dalies ženklinimą.

Tilto sankasa po kapitalinio remonto darbu planiruojama, užpilama juodžemio sluoksniu ir užsėjama žole. Aplinkinės teritorijos pažeistos statybų metu atstatomos į buvusią padėtį.

Detalūs remonto sprendiniai bus pateikti kituose projekto etapuose.

4. APLINKOS APSAUGA, POVEIKIS APLINKAI

4.1. EISMO ORGANIZAVIMAS STATYBŲ METU

Pėsčiųjų ir automobilių eismas tilto statybos metu paliekamas, bet vykdomas su apribojimais. Eismo organizavimo schema pateikiama „Pasirengimo statybai ir statybos darbų organizavimo" dalyje.

4.2. APLINKOS ORAS

Nagrinėjamo statinio statybos darbų metu didesnis dulkių kiekis numatomas augalinio sluoksnio sandėliavimo ir darbų zonos bei statybos aikštelės rekultivavimo darbų metu. Atsižvelgiant į statybos darbų apimtis, oro taršos poveikis statinio zonoje dirbantiems žmonėms ir gamtinei aplinkai bus laikinas ir minimalus.

4.3. TRIUKŠMAS

Statinio statybų darbų metu numatomas laikinas pastovus triukšmas dėl mechanizmų veiklos. Nagrinėjamo statinio statybos darbai bus vykdomi darbo dienomis ir darbo valandomis. Nagrinėjamo tilto statybos darbai bus vykdomi darbo dienomis ir darbo valandomis. Suremontavus statinį, bus išlygintas gatvės ruožas, eismas bus mažiau triukšmingas, pagerės eismo sąlygos, tai turės teigiamą poveikį triukšmo lygio mažėjimui statinio aplinkoje.

4.4. ATLIEKOS

Tilto statybų metu susidariusias statybines atliekos tvarkomos vadovaujantis Lietuvos Respublikos aplinkos ministro 2006-12-29 įsakymu Nr. D1 – 637 „Statybinių atliekų tvarkymo taisyklės"(pakeitimas 2014-08-28 Nr. D1-698). Statybinės atliekos iki jų išvežimo privalo būti saugomos uždaruose konteineriuose arba tinkamai įrengtose aikštelėse. Statybinių atliekų krovimas į mašinas turi būti organizuojamas taip, kad statybos aikštelė ir gretima teritorija būtų apsaugota nuo dulkių ir triukšmo, o išgabenant atliekas negali būti teršiama aplinka, atliekos turi būti vežamos dengtais sunkvežimiais, konteineriais ar kitu uždaru būdu.

TILTO PER NEVĖŽĮ RESPUBLIKOS GATVĖJE, PANEVĖŽIO MIESTE

KAPITALINIO REMONTO DARBŲ KIEKIAI

Eil. Nr.	Darbų pavadinimas	Mato vnt.	Kiekis
1	2	3	4
1.	Metalinių atitvarų išardymas/įrengimas	m/t	110/1,65
2.	Atitvarų blokų įrengimas	m/ m^3	110/45,0
3.	Metalinių turėklų išardymas/įrengimas	m/t	180/21,6
4.	Turėklinių blokų nuardynas/įrengimas	m^3	16,0
5.	Šalitilčių asfalto nuardymas/įrengimas, $h_{vid.}$=3-4 cm	m^2/m^3	320/12,0
6.	Šalitilčių plokštės išardymas/įrengimas, $h_{vid.}$=10-16 cm	m^2/m^3	325/48,0
7.	Dangos ant tilto nuardynas/įrengimas, $h_{vid.}$=10-15 cm	m^2/m^3	600/78,0
8.	Asfalto viršutinio sl. nufrezavimas prietilčiuose, $h_{vid.}$=4 cm	m^2/m^3	110,0/4,5
9.	Vandens Šulinėlių išardymas/įrengimas	vnt./kg	14/98,0
10.	Vandens surinkimo šulinėlių įrengimas prietilčiuose	vnt./kg	4/100,0
11.	Esamų deformacinių pjūvių išardymas/įrengimas	m/kg	27/600,0
12.	Esamų šviestuvų stulpų demontavimas ir įrengimas	vnt.	3
13.	Patiltės šlaitų betoninių plokščių išardymas/įrengimas	m^2/m^3	360/36,0
14.	Sijų ir atramų paviršių valymas, glaistymas remontiniais mišiniais, $h_{vid.}$=5 mm	m^2	850,0
15.	Kraštinių sijų ir atramų fasado paviršių dažymas apsauginiais dažais	m^2	450,0

0	2020-05	PROJEKTINIAI PASIŪLYMAI				
LAIDA	IŠLEIDIMO DATA	LAIDOS STATUSAS. KEITIMO PRIEŽASTIS (JEI TAIKOMA)				
KVAL. PATV. DOK.NR.	***TRANSPORTO INFRASTRUKTŪROS PROJEKTAI, UAB***			STATINIO PROJEKTO PAVADINIMAS TILTO PER NEVĖŽĮ RESPUBLIKOS GATVĖJE, PANEVĖŽIO MIESTE KAPITALINIO REMONTO TECHNINIS DARBO PROJEKTAS		
				STATINIO NUMERIS IR PAVADINIMAS		
23509	SPV	N. JAKULIS		01 - TILTAS PER NEVĖŽIO UPĘ (UN. NR. 4400-4416-6863)		
12861	SPDV	M. KASIULEVIČIUS				
				DOKUMENTO PAVADINIMAS		LAIDA
				DARBŲ KIEKIAI		0
LT	STATYTOJAS (UŽSAKOVAS): PANEVĖŽIO MIESTO SAVIVALDYBĖ (PANEVĖŽIO MIESTO SAVIVALDYBĖS ADMINISTRACIJA)			DOKUMENTO ŽYMUO TIP0126-TDP-SK.DK	LAPAS 1	LAPŲ 2

Eil. Nr.	Darbų pavadinimas	Mato vnt.	Kiekis
1	2	3	4
16.	Šlaitinių laiptų betoninių paviršių valymas ir atstatymas remontiniais mišiniais, $h_{vid.}$=1 cm	m^2	75,0
17.	Šlaitinių laiptų metalinių turėklų valymas smėliasrove ir dažymas apsauginiais dažais	m^2	15,0
18.	Kelio ženklų įrengimas (upės pavadinimas)	vnt.	2
19.	Kelio dangos horizontalus ženklinimas	m	250,0

Pastaba: Darbų kiekiai preliminarūs. Statybvietės įrengimo/sutvarkymo darbai ir medžiagos neįvertinti.

BRĖŽINIŲ ŽINIARAŠTIS

Brėž. Nr.	Lapo Nr.	Laida	Brėžinio pavadinimas	Pastabos
SK.BR-1	1	0	TILTO SITUACIJOS PLANAS	
SK.BR-2	1	0	TILTO VAIZDAS IR SKERSINIS PJŪVIS	
SK.BR-3	1	0	TILTO TURĖKLŲ VARIANTAI	

0	2021-05	Projektiniai pasiūlymai				
LAIDA	IŠLEIDIMO DATA	LAIDOS STATUSAS. KEITIMO PRIEŽASTIS (JEI TAIKOMA)				
KVAL. PATV. DOK. NR.	***UAB „Transporto infrastruktūros projektai“***			STATINIO PROJEKTO PAVADINIMAS TILTO PER NEVĖŽĮ RESPUBLIKOS GATVĖJE, PANEVĖŽIO MIESTE KAPITALINIO REMONTO TECHNINIS DARBO PROJEKTAS		
				STATINIO NUMERIS IR PAVADINIMAS 01 – TILTAS PER NEVĖŽIO UPĘ (un. Nr. 4400-4416-6863)		
23509	SPV	Nerijus Jakulis				
12861	SPDV	Mindaugas Kasiulevičius				
				DOKUMENTO PAVADINIMAS		LAIDA
				Brėžinių žiniaraštis		0
LT	STATYTOJAS (UŽSAKOVAS): Panevėžio miesto savivaldybė (Panevėžio miesto savivaldybės administracija)			DOKUMENTO ŽYMUO TIP0126-TDP-SK.Bž	LAPAS 1	LAPŲ 1

TILTO SITUACIJOS PLANAS M 1:500

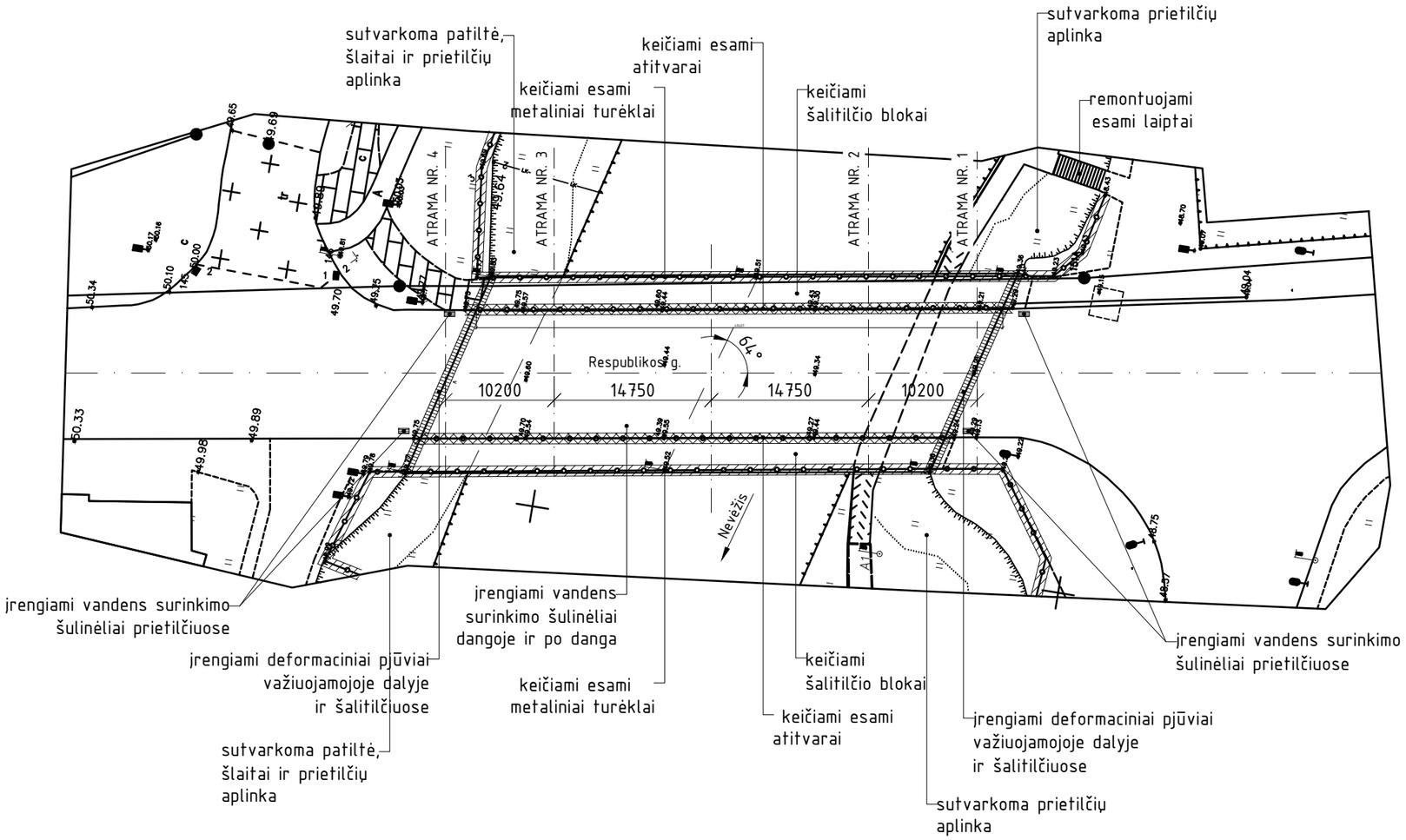

Pastabos:

1. Dangos konstrukcijos klasė DK 2, pagal gatvės kategoriją. Šalitilčių konstrukcija:
   - 8 cm storio šalitilčio g/b plokštė,
   - 6 cm storio asfalto pagrindo-dangos sluoksnis arba epoksidinė danga su smėlio pabarstu.
2. Gelžbetoninių konstrukcijų fasadiniai paviršiai padengiami natūralaus betono atspalvio dažais
3. Metalinių turėklų padengimo spalva – natūralus cinko atspalvis
4. Turėklai tipiniai, tvorelės užpildu.
5. Apsauginių atitvarų padengimo spalva – natūralus cinko atspalvis.

0	2021-03	Projektiniai pasiūlymai		
LAIDA	IŠLEIDIMO DATA	LAIDOS STATUSAS. KEITIMO PRIEŽASTIS (JEI TAIKOMA)		
KVAL. PATV. DOK. NR.	***TRANSPORTO INFRASTRUKTŪROS PROJEKTAI, UAB***		STATINIO PROJEKTO PAVADINIMAS: TILTO PER NEVĖŽĮ RESPUBLIKOS GATVĖJE, PANEVĖŽIO MIESTE KAPITALINIO REMONTO TECHNINIS DARBO PROJEKTAS	
23509	SPV	NERIJUS JAKULIS	STATINIO NUMERIS IR PAVADINIMAS: 01 - TILTAS PER NEVĖŽIO UPĘ (UN. NR. 4400-4416-6863)	
	SPDV	MINDAUGAS KASIULEVIČIUS	DOKUMENTO PAVADINIMAS	LAIDA
			TILTO SITUACIJOS PLANAS	0
LT	STATYTOJAS (UŽSAKOVAS): PANEVĖŽIO MIESTO SAVIVALDYBĖ (PANEVĖŽIO MIESTO SAVIVALDYBĖS ADMINISTRACIJA)		DOKUMENTO ŽYMUO: TIP0126-TDP-SK.BR-1	LAPAS: 1 / LAPŲ: 1

TILTO VAIZDAS M:200

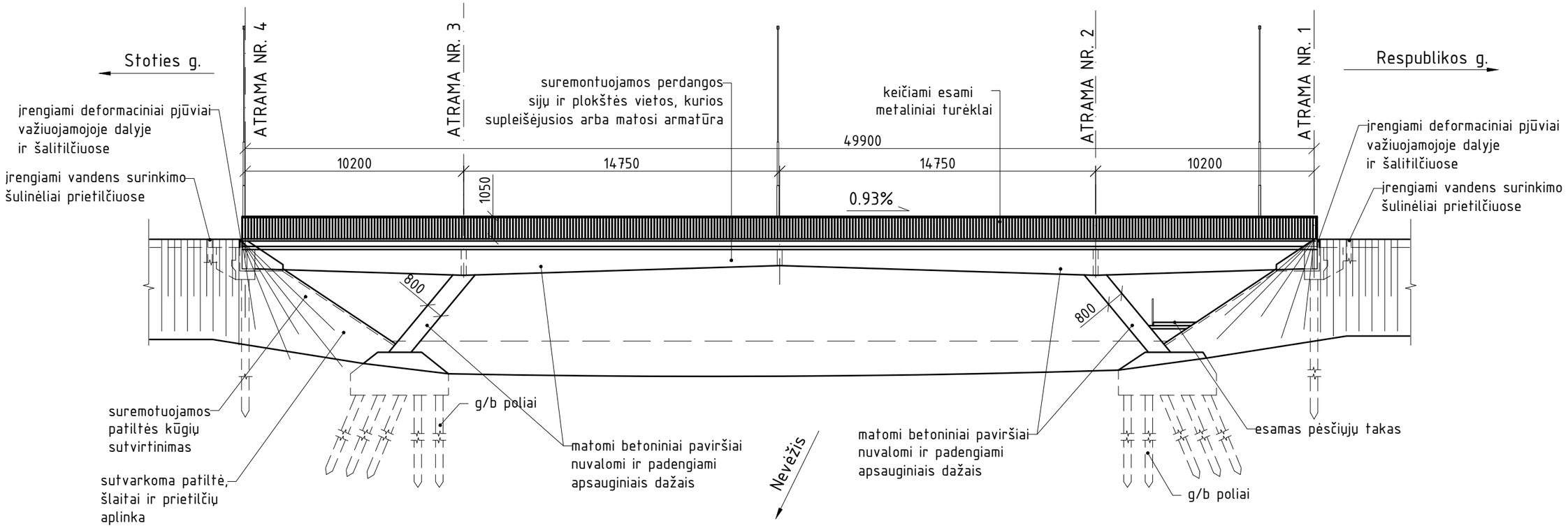

SKERSINIS PJŪVIS M:200

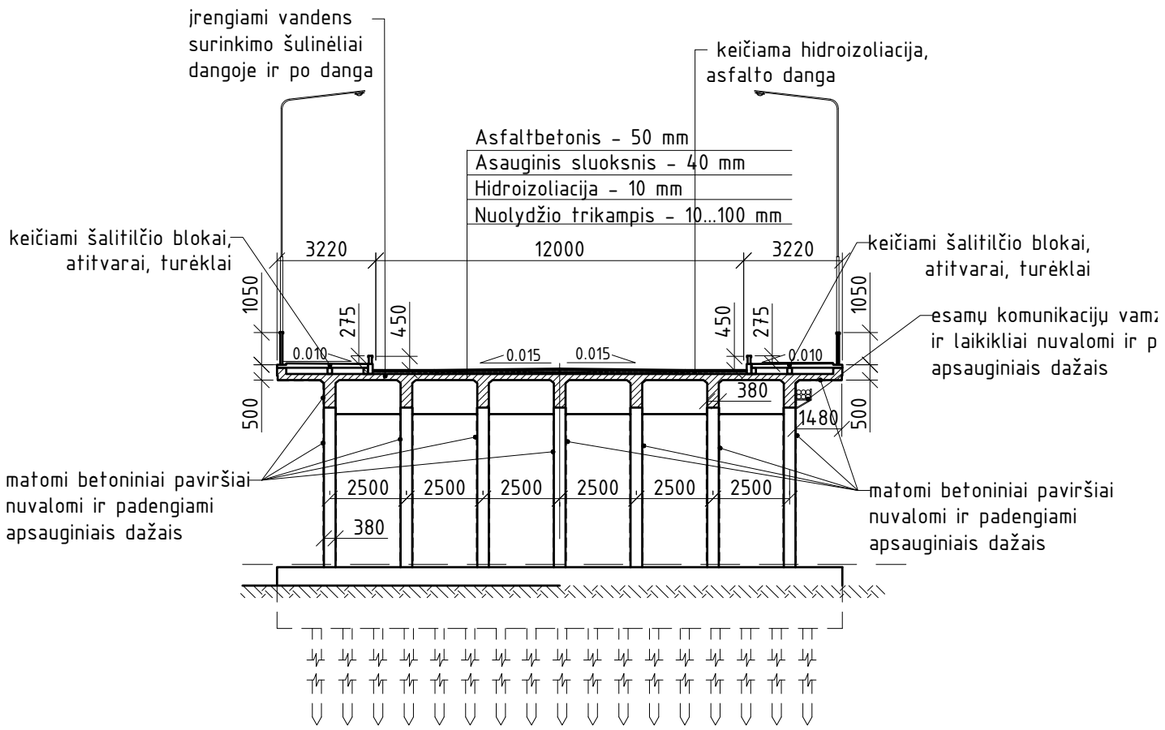

0	2021-03	Projektiniai pasiūlymai	
LAIDA	IŠLEIDIMO DATA	LAIDOS STATUSAS. KEITIMO PRIEŽASTIS (JEI TAIKOMA)	
KVAL. PATV. DOK. NR.	***TRANSPORTO INFRASTRUKTŪROS PROJEKTAI, UAB***	STATINIO PROJEKTO PAVADINIMAS: TILTO PER NEVĖŽĮ RESPUBLIKOS GATVĖJE, PANEVĖŽIO MIESTE KAPITALINIO REMONTO TECHNINIS DARBO PROJEKTAS	
23509	SPV NERIJUS JAKULIS	STATINIO NUMERIS IR PAVADINIMAS: 01 - TILTAS PER NEVĖŽIO UPĘ (UN. NR. 4400-4416-6863)	
12861	SPDV MINDAUGAS KASIULEVIČIUS	DOKUMENTO PAVADINIMAS: TILTO VAIZDAS IR SKERSINIS PJŪVIS	LAIDA: 0
LT	STATYTOJAS (UŽSAKOVAS): PANEVĖŽIO MIESTO SAVIVALDYBĖ (PANEVĖŽIO MIESTO SAVIVALDYBĖS ADMINISTRACIJA)	DOKUMENTO ŽYMUO: TIP0126-TDP-SK.BR-2	LAPAS: 1 / LAPŲ: 1

TUĖKLAI M 1:40
I VARIANTAS

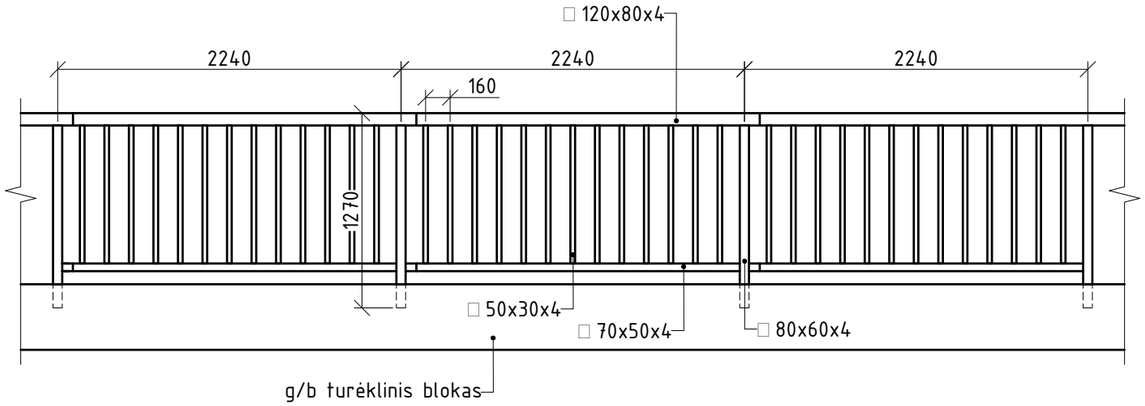

TUĖKLAI M 1:40
II VARIANTAS

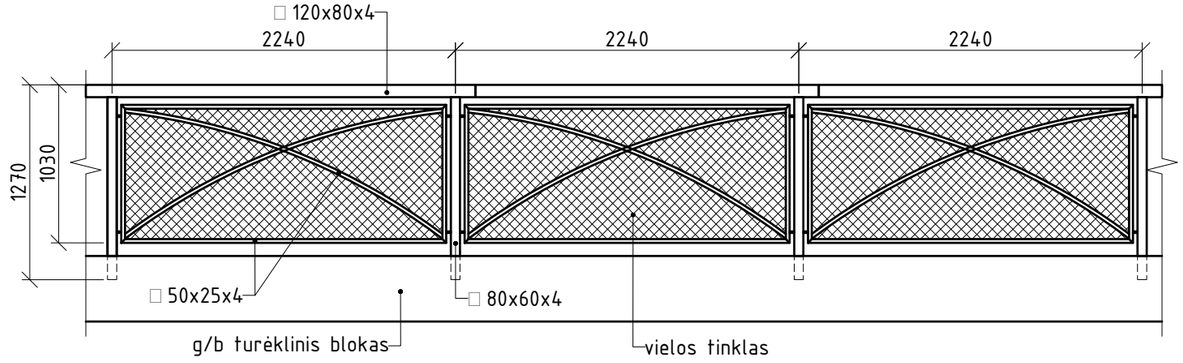

Pastaba:

1. Turėklai cinkuojami ir dažomi miltteliniu būdu.

0	2021-03	Projektiniai pasiūlymai			
LAIDA	IŠLEIDIMO DATA	LAIDOS STATUSAS. KEITIMO PRIEŽASTIS (JEI TAIKOMA)			
KVAL. PATV. DOK. NR.	***TRANSPORTO INFRASTRUKTŪROS PROJEKTAI, UAB***		STATINIO PROJEKTO PAVADINIMAS TILTO PER NEVĖŽĮ RESPUBLIKOS GATVĖJE, PANEVĖŽIO MIESTE KAPITALINIO REMONTO TECHNINIS DARBO PROJEKTAS		
23509	SPV	NERIJUS JAKULIS	STATINIO NUMERIS IR PAVADINIMAS 01 - TILTAS PER NEVĖŽIO UPĘ (UN. NR. 4400-4416-6863)		
12861	SPDV	MINDAUGAS KASIULEVIČIUS			
			DOKUMENTO PAVADINIMAS		LAIDA
			TILTO TURĖKLŲ VARIANTAI		0
LT	STATYTOJAS (UŽSAKOVAS): PANEVĖŽIO MIESTO SAVIVALDYBĖ (PANEVĖŽIO MIESTO SAVIVALDYBĖS ADMINISTRACIJA)		DOKUMENTO ŽYMUO	LAPAS	LAPŲ
			TIP0126-TDP-SK.BR-3	1	1

UAB „Transporto infrastruktūros projektai“

Įmonės kodas 304886970
PVM kodas LT100011822419
El. Pastas:
info@tiprojektai.lt
Tel. nr.: +370 670 45006

PATVIRTINTA
UAB „Transporto infrastruktūros projektai“
direktoriaus 2021 m. sausio 19 d.
įsakymu Nr. TIP-Į-0125

STATINIO PROJEKTUI PARENGTI NAUDOTOS LICENCIJUOTOS PROJEKTAVIMO PROGRAMINĖS ĮRANGOS SĄRAŠAS

2021 m. sausio 19 d. Nr. 1

Eil. Nr.	Projekto dalis	Licencijuota programinė įranga projekto daliai parengti
1.	Bendroji	Office 365 Business Premium
		Autodesk AutoCAD Civil 3D 2021
		PDFsam
2.	Sklypo plano	Office 365 Business Premium
		Autodesk AutoCAD Civil 3D 2021
		PDFsam
3.	Susisiekimo	Office 365 Business Premium
		Autodesk AutoCAD Civil 3D 2021
		PDFsam
4.	Pasirengimo statybai ir statybos darbų organizavimo	Office 365 Business Premium
		Autodesk AutoCAD Civil 3D 2021
		PDFsam

Direktorius **Nerijus Jakulis**

TILTO ESAMO SITUACIJOS PLANAS M 1:500

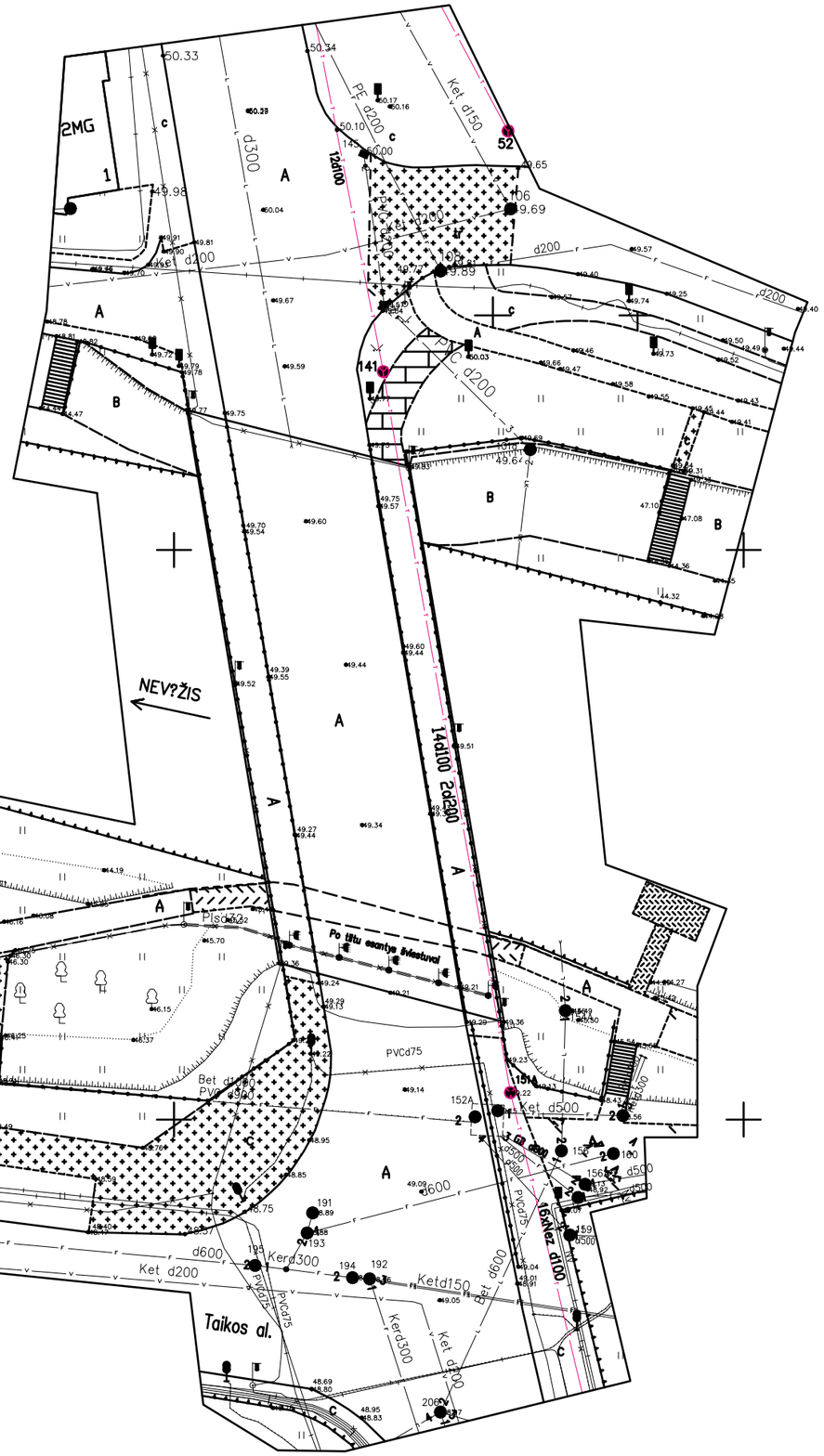

ESAMO TILTO SKERSINIS PJŪVIS M:200

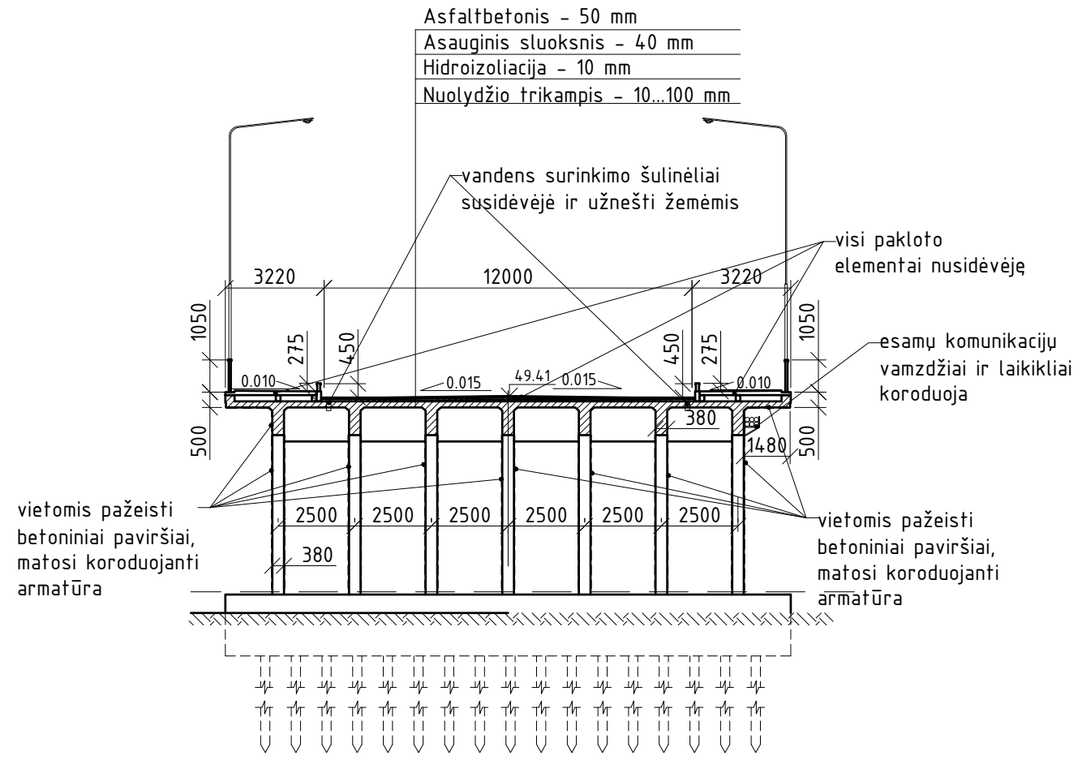

0	2021-07	EKSPERTIZEI, STATYBĄ LEIDŽIANČIAM DOKUMENTUI IR STATYBAI		
LAIDA	IŠLEIDIMO DATA	LAIDOS STATUSAS. KEITIMO PRIEŽASTIS (JEI TAIKOMA)		
KVAL. PATV. DOK. NR.	***TRANSPORTO INFRASTRUKTŪROS PROJEKTAI, UAB***		STATINIO PROJEKTO PAVADINIMAS TILTO PER NEVĖŽĮ RESPUBLIKOS GATVĖJE, PANEVĖŽIO MIESTE KAPITALINIO REMONTO TECHNINIS DARBO PROJEKTAS	
23509	SPV	NERIJUS JAKULIS	STATINIO NUMERIS IR PAVADINIMAS 01 - TILTAS PER NEVĖŽIO UPĘ (UN. NR. 4400-4416-6863)	
	SPDV	MINDAUGAS KASIULEVIČIUS		
			DOKUMENTO PAVADINIMAS TILTO ESAMOS SITUACIJOS PLANAS. ESAMO TILTO SKERSINIS PJŪVIS	LAIDA 0
LT	STATYTOJAS (UŽSAKOVAS): PANEVĖŽIO MIESTO SAVIVALDYBĖ (PANEVĖŽIO MIESTO SAVIVALDYBĖS ADMINISTRACIJA)		DOKUMENTO ŽYMUO TIP0126-TDP-SK.BR-1	LAPAS 1 / LAPŲ 1

TILTO PLANAS M 1:200

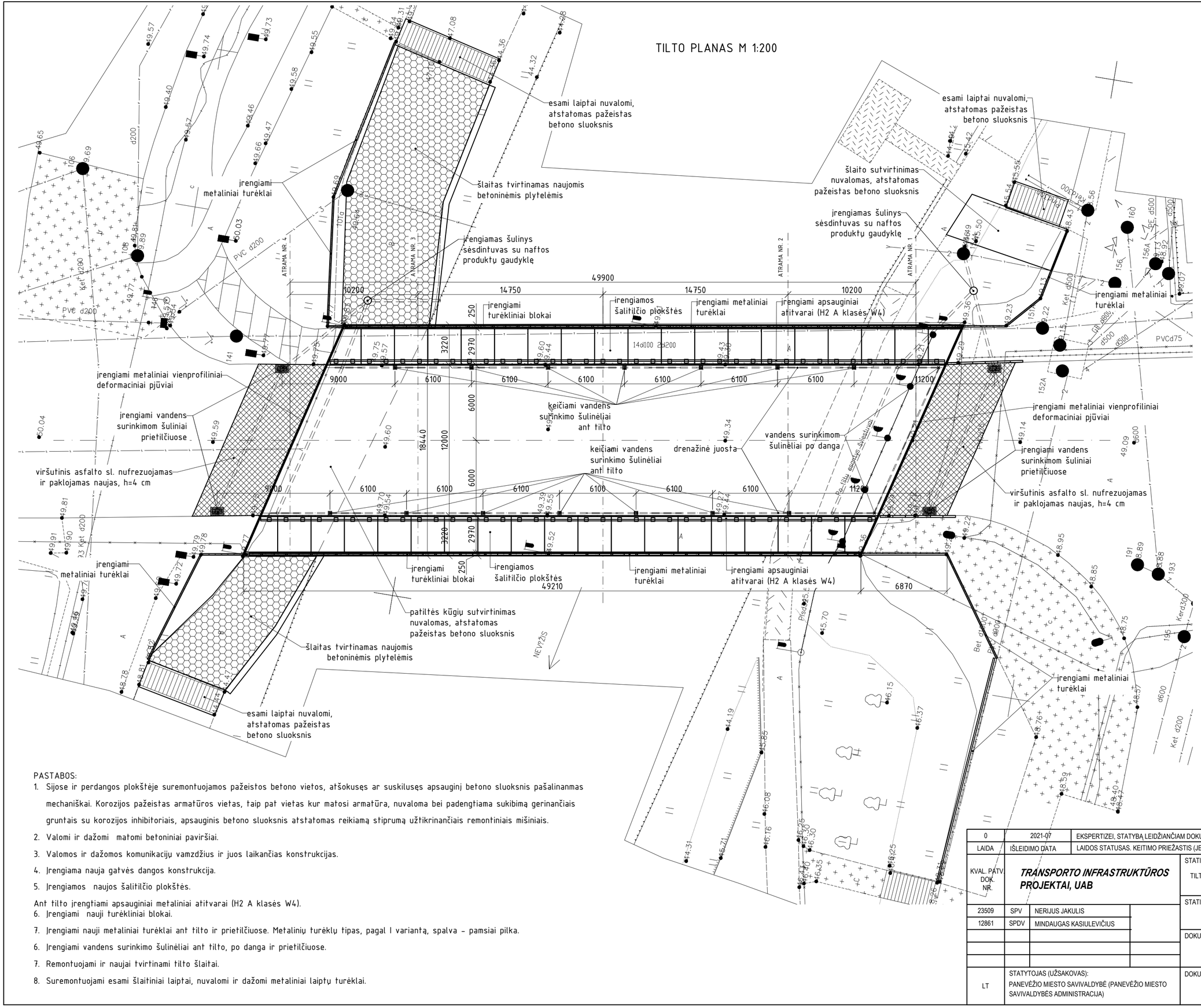

PASTABOS:

1. Sijose ir perdangos plokštėje suremontuojamos pažeistos betono vietos, atšokusęs ar suskilusęs apsauginį betono sluoksnis pašalinanmas mechaniškai. Korozijos pažeistas armatūros vietas, taip pat vietas kur matosi armatūra, nuvaloma bei padengtiama sukibimą gerinančiais gruntais su korozijos inhibitoriais, apsauginis betono sluoksnis atstatomas reikiamą stiprumą užtikrinančiais remontiniais mišiniais.
2. Valomi ir dažomi matomi betoniniai paviršiai.
3. Valomos ir dažomos komunikacijų vamzdžius ir juos laikančias konstrukcijas.
4. Įrengiama nauja gatvės dangos konstrukcija.
5. Įrengiamos naujos šalitilčio plokštės.

Ant tilto įrengtiami apsauginiai metaliniai atitvarai (H2 A klasės W4).

6. Įrengiami nauji turėkliniai blokai.
7. Įrengiami nauji metaliniai turėklai ant tilto ir prietilčiuose. Metalinių turėklų tipas, pagal I variantą, spalva – pamsiai pilka.
6. Įrengiami vandens surinkimo šulinėliai ant tilto, po danga ir prietilčiuose.
7. Remontuojami ir naujai tvirtinami tilto šlaitai.
8. Suremontuojami esami šlaitiniai laiptai, nuvalomi ir dažomi metaliniai laiptų turėklai.

0	2021-07	EKSPERTIZEI, STATYBĄ LEIDŽIANČIAM DOKUMENTUI IR STATYBAI
LAIDA	IŠLEIDIMO DATA	LAIDOS STATUSAS. KEITIMO PRIEŽASTIS (JEI TAIKOMA)

KVAL. PATV. DOK. NR.	**TRANSPORTO INFRASTRUKTŪROS PROJEKTAI, UAB**		STATINIO PROJEKTO PAVADINIMAS: TILTO PER NEVĖŽĮ RESPUBLIKOS GATVĖJE, PANEVĖŽIO MIESTE KAPITALINIO REMONTO TECHNINIS DARBO PROJEKTAS
23509	SPV	NERIJUS JAKULIS	STATINIO NUMERIS IR PAVADINIMAS: 01 - TILTAS PER NEVĖŽIO UPĘ (UN. NR. 4400-4416-6863)
12861	SPDV	MINDAUGAS KASIULEVIČIUS	
			DOKUMENTO PAVADINIMAS: PROJEKTUOJAMO TILTO PLANAS — LAIDA: 0
LT	STATYTOJAS (UŽSAKOVAS): PANEVĖŽIO MIESTO SAVIVALDYBĖ (PANEVĖŽIO MIESTO SAVIVALDYBĖS ADMINISTRACIJA)		DOKUMENTO ŽYMUO: TIP0126-TDP-SK.BR-2 — LAPAS: 1 — LAPŲ: 1

TILTO VAIZDAS M 1:100

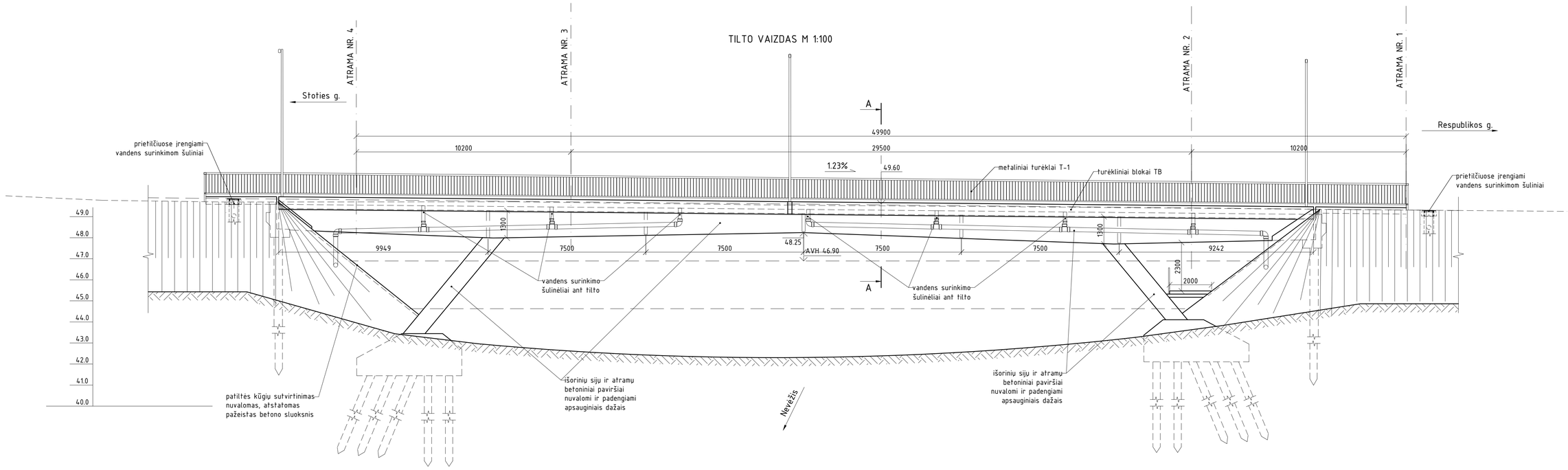

SKERSINIS PJŪVIS A-A M 1:50

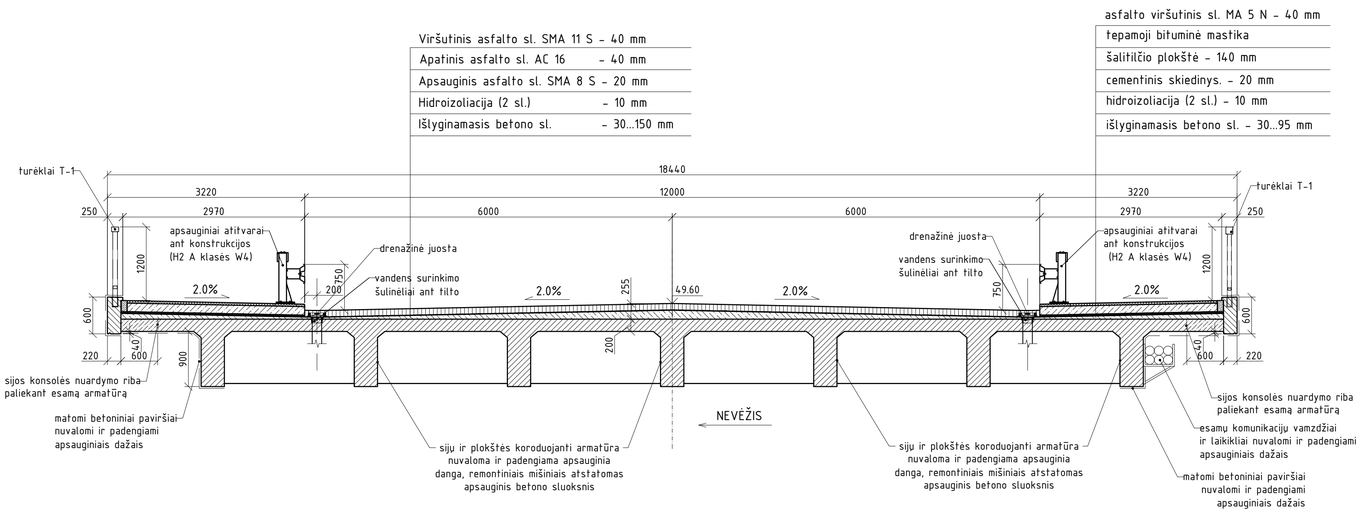

PASTABOS:

1. Sijose ir perdangos plokštėje suremontuojamos pažeistos betono vietos, atšokusęs ar suskilusęs apsauginį betono sluoksnis pašalinanmas mechaniškai. Korozijos pažeistas armatūros vietas, taip pat vietas kur matosi armatūra, nuvaloma bei padengtiama sukibimą gerinančiais gruntais su korozijos inhibitoriais, apsauginis betono sluoksnis atstatomas reikiamą stiprumą užtikrinančiais remontiniais mišiniais.
2. Valomi ir dažomi matomi betoniniai paviršiai.
3. Valomos ir dažomos komunikacijų vamzdžius ir juos laikančias konstrukcijas.
4. Įrengiama nauja gatvės dangos konstrukcija.
5. Įrengiamos naujos šalitilčio plokštės.
6. Ant tilto įrengtiami apsauginiai metaliniai atitvarai.
7. Įrengtiami nauji tūrėkliniai blokai.
8. Įrengtiami nauji metaliniai tūrėklai ant tilto ir prietilčiuose. Metalinių tūrėklų tipas, pagal I variantą, spalva - pamsiai pilka.
9. Įrengiami vandens surinkimo šulinėliai ant tilto, po danga ir prietilčiuose.
10. Remontuojami ir naujai tvirtinami tilto šlaitai.
11. Suremontuojami esami šlaitiniai laiptai, nuvalomi ir dažomi metaliniai laiptų tūrėklai.

0	2021-07	EKSPERTIZEI, STATYBĄ LEIDŽIANČIAM DOKUMENTUI IR STATYBAI	
LAIDA	IŠLEIDIMO DATA	LAIDOS STATUSAS. KEITIMO PRIEŽASTIS (JEI TAIKOMA)	
KVAL. PATV. DOK. NR.	***TRANSPORTO INFRASTRUKTŪROS PROJEKTAI, UAB***	STATINIO PROJEKTO PAVADINIMAS: TILTO PER NEVĖŽĮ RESPUBLIKOS GATVĖJE, PANEVĖŽIO MIESTE KAPITALINIO REMONTO TECHNINIS DARBO PROJEKTAS	
23509	SPV NERIJUS JAKULIS	STATINIO NUMERIS IR PAVADINIMAS: 01 - TILTAS PER NEVĖŽIO UPĘ (UN. NR. 4400-4416-6863)	
12861	SPDV MINDAUGAS KASIULEVIČIUS	DOKUMENTO PAVADINIMAS: TILTO VAIZDAS. SKERSINIS PJŪVIS A-A	LAIDA 0
LT	STATYTOJAS (UŽSAKOVAS): PANEVĖŽIO MIESTO SAVIVALDYBĖ (PANEVĖŽIO MIESTO SAVIVALDYBĖS ADMINISTRACIJA)	DOKUMENTO ŽYMUO: TIP0126-TDP-SK.BR-3	LAPAS 1 / LAPŲ 1

TILTO PAKLOTO ELEMENTŲ IŠDĖSTYMO PLANAS M 1:100

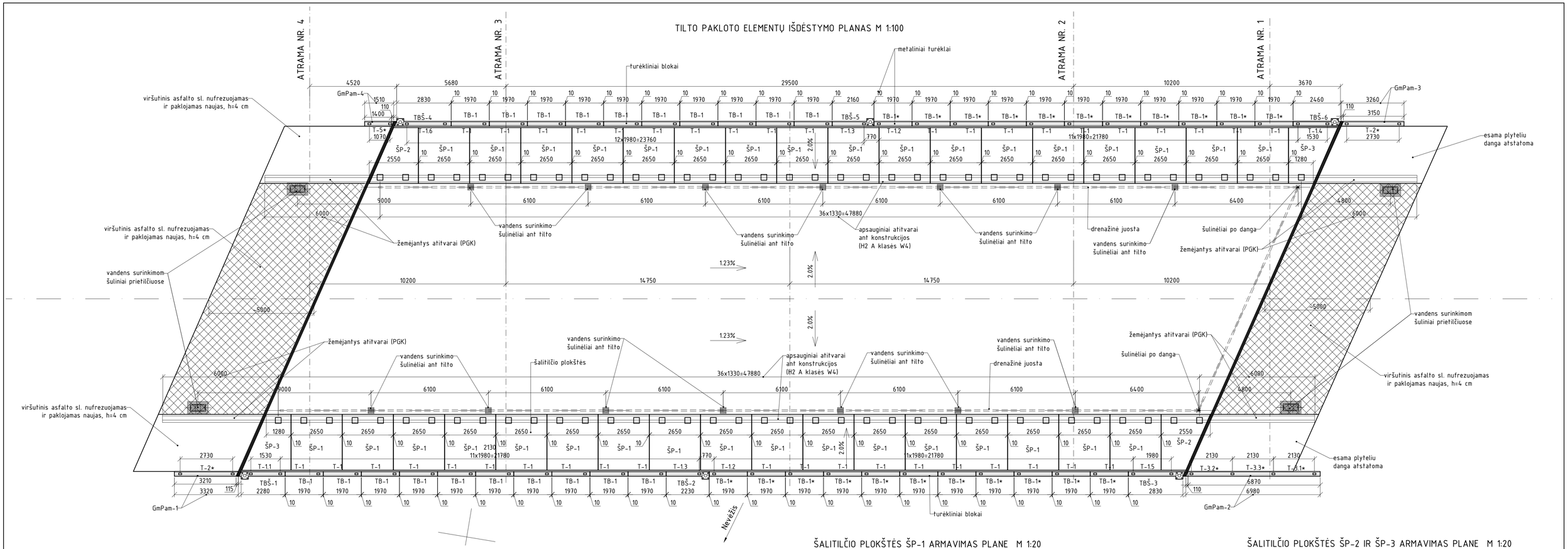

ŠALITILČIO PLOKŠTĖS ŠP-1 ARMAVIMAS PLANE M 1:20

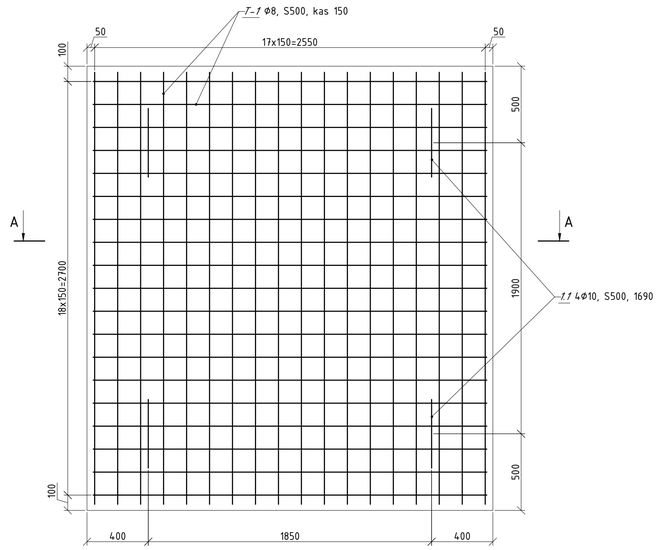

ŠALITILČIO PLOKŠTĖS ŠP-2 IR ŠP-3 ARMAVIMAS PLANE M 1:20

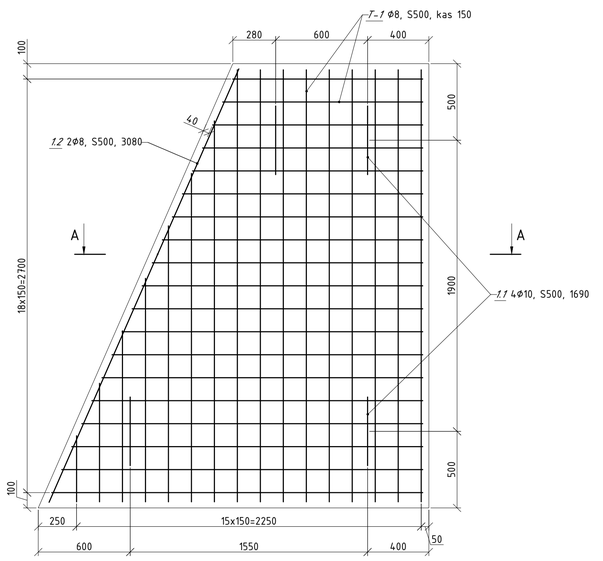

ŠALITILČIO PLOKŠTĖ ŠP-1 PLANE M 1:50

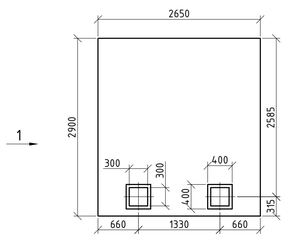

ŠALITILČIO PLOKŠTĖ ŠP-2 PLANE M 1:50

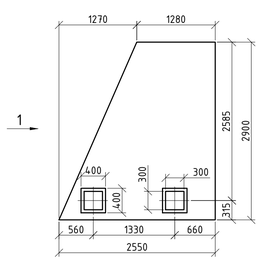

ŠALITILČIO PLOKŠTĖ ŠP-3 PLANE M 1:50

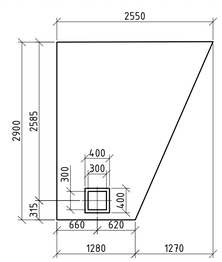

VAIZDAS 1 M 1:20

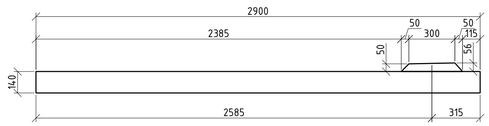

PJŪVIS A-A M 1:10

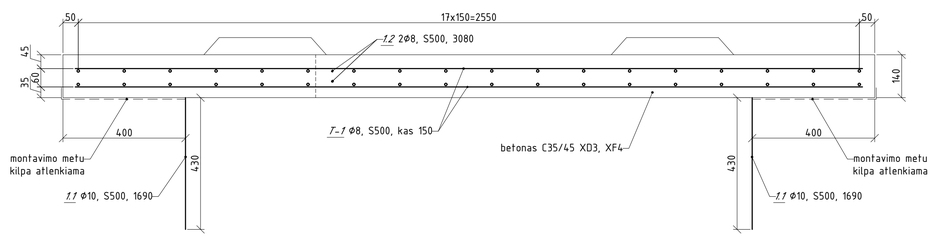

Medžiagų žiniaraštis

Poz.	Žymėjimas	Skersp̃jūvis, medžiaga, ilgis	Kiekis, vnt.	Masė, kg vieneto	Masė, kg viso
		ŠALITILČIO PLOKŠTĖ ŠP-1			
T-1	LST EN ISO 15630-1:2019	tinklas Ø8 S500, 150x150	–	–	81,9
1.1	LST EN ISO 15630-1:2019	Ø10 S500, 1690	4	1,04	4,2
				suma:	**86,1**
				VISO (34 vnt.):	**2927,4**
	LST EN 206:2013+A1:2016	betonas C30/45 XD3, XF4 m^3	1		**1,1**
		VISO:	34		**37,2**
		ŠALITILČIO PLOKŠTĖ ŠP-2			
T-1	LST EN ISO 15630-1:2019	tinklas Ø8 S500, 150x150	–	–	59,6
1.1	LST EN ISO 15630-1:2019	Ø10 S500, 1690	4	1,04	4,2
1.2	LST EN ISO 15630-1:2019	Ø12 S500, 3080	2	2,74	5,5
				suma:	**69,2**
				VISO (2 vnt.):	**0,8**
	LST EN 206:2013+A1:2016	betonas C30/45 XD3, XF4 m^3	1		**1,1**
		VISO:	2		**2,2**
		ŠALITILČIO PLOKŠTĖ ŠP-3			
T-1	LST EN ISO 15630-1:2019	tinklas Ø8 S500, 150x150	–	–	59,6
1.1	LST EN ISO 15630-1:2019	Ø10 S500, 1690	4	1,04	4,2
1.2	LST EN ISO 15630-1:2019	Ø12 S500, 3080	2	2,74	5,5
				suma:	**69,2**
				VISO (2 vnt.):	**0,8**
	LST EN 206:2013+A1:2016	betonas C30/45 XD3, XF4 m^3	1		**1,1**
		VISO:	2		**2,2**

PASTABOS:

1. Šalitilčio plokštės armuojamos S500 stiprumo klasės armatūros strypynais, pagal LST EN ISO 15630-1:2011.
2. Šalitilčio plokštėms naudojamas C35/45 XD3, XF4 stiprumo klasės betonas, pagal LST EN 206:2013+A1:2017.
3. Šalitilčio plokštes ŠP-2 ir ŠP-3 tikslinti darbų eigoje.

0	2021-07	EKSPERTIZEI, STATYBĄ LEIDŽIANČIAM DOKUMENTUI IR STATYBAI	
LAIDA	IŠLEIDIMO DATA	LAIDOS STATUSAS. KEITIMO PRIEŽASTIS (JEI TAIKOMA)	
KVAL. PATV. DOK. NR.	***TRANSPORTO INFRASTRUKTŪROS PROJEKTAI, UAB***	STATINIO PROJEKTO PAVADINIMAS	TILTO PER NEVĖŽĮ RESPUBLIKOS GATVĖJE, PANEVĖŽIO MIESTE KAPITALINIO REMONTO TECHNINIS DARBO PROJEKTAS
23509	SPV NERIJUS JAKULIS	STATINIO NUMERIS IR PAVADINIMAS	01 - TILTAS PER NEVĖŽIO UPĘ (UN. NR. 4400-4416-6863)
12861	SPDV MINDAUGAS KASIULEVIČIUS	DOKUMENTO PAVADINIMAS	TILTO PAKLOTO ELEMENTŲ IŠDĖSTYMO PLANAS. ŠALITILČIO PLOKŠTĖS ŠP IR PLOKŠČIŲ ARMAVIMAS
			LAIDA: 0
LT	STATYTOJAS (UŽSAKOVAS): PANEVĖŽIO MIESTO SAVIVALDYBĖ (PANEVĖŽIO MIESTO SAVIVALDYBĖS ADMINISTRACIJA)	DOKUMENTO ŽYMUO: TIP0126-TDP-SK.BR-4	LAPAS: 1 / LAPŲ: 1

GRĘŽTINIO POLIO GP-1 ARMAVIMAS M 1:10

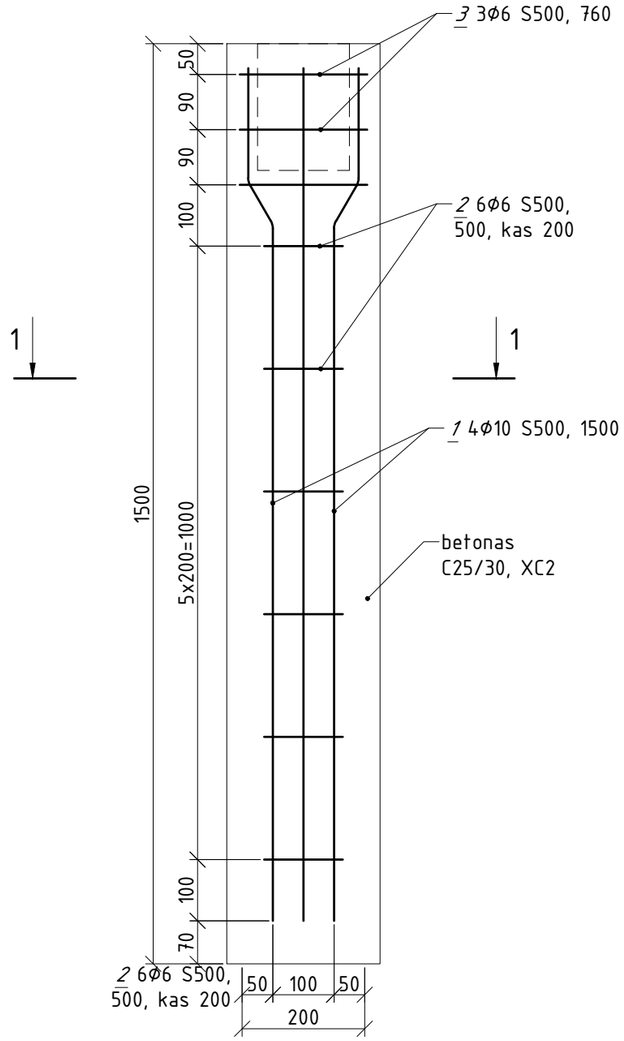

PJŪVIS 1-1 M 1:10

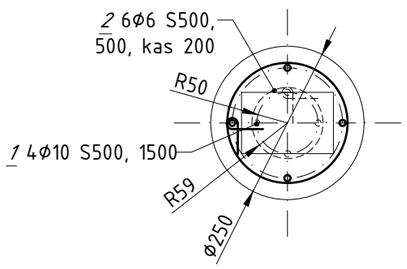

PASTABOS:

1. Gręžtibiai poliai GP-1 ir monolitiniai pamatai GmPam armuojami S500 stiprumo klasės armatūros strypynais, pagal LST EN ISO 15630-1:2011.
2. Monolitiniam pamatui GmPam-x naudojamas C35/45 XD3, XF4 stiprumo klasės betonas, pagal LST EN 206:2013+A1:2017.
3. Gręžtibiams poliams GP-1 naudojamas C25/30, XC2 stiprumo klasės betonas, pagal LST EN 206:2013+A1:2017.

PRINCIPINIS MONOLITINIO PAMATO GmPam-1...4 ARMAVIMAS M 1:10

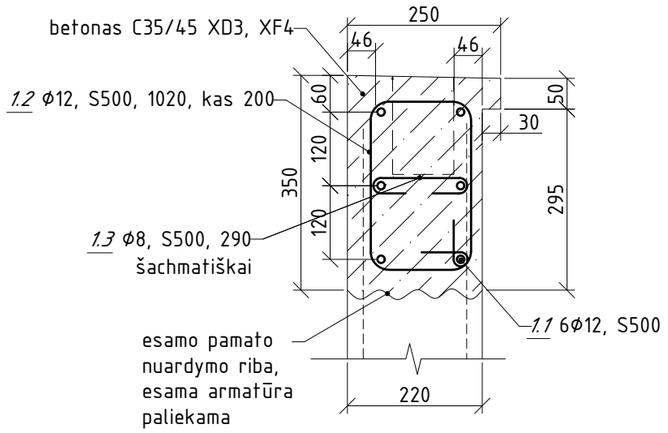

POZ. 1.2 M 1:10

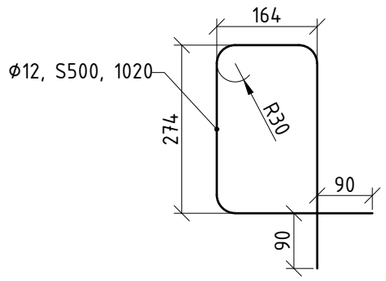

Medžiagų žiniaraštis

Poz.	Žymėjimas	Skerspjūvis, medžiaga, ilgis	Kiekis, vnt.	Masė, kg vieneto	Masė, kg viso
		TURĖKLŲ GRĘŽTINIAI POLIAI GP-1			
1	LST EN ISO 15630-1:2011	Ø10 S500, 1400	4	0,86	3,46
2	LST EN ISO 15630-1:2011	Ø8 S500, 500	6	0,11	0,67
				VISO:	**4,12**
				VISO (39 vnt.):	**160,7**
	LST EN 206:2013+A1:2016	betonas C25/30 XC2, m^3	1		**0,08**
		VISO:	39		**2,9**
		TURĖKLŲ MONOLITINIS PAMATAS GmPam-1...4			
1.1	LST EN ISO 15630-1:2011	Ø12 S500	-	-	79,92
1.2	LST EN ISO 15630-1:2011	Ø12 S500, 1020	76	0,91	68,84
1.3	LST EN ISO 15630-1:2011	Ø8 S500, 290	38	0,06	2,45
				VISO:	**151,20**
	LST EN 206:2013+A1:2016	betonas C25/30 XC2, m^3	-		**1,2**

0	2021-07	EKSPERTIZEI, STATYBĄ LEIDŽIANČIAM DOKUMENTUI IR STATYBAI	
LAIDA	IŠLEIDIMO DATA	LAIDOS STATUSAS. KEITIMO PRIEŽASTIS (JEI TAIKOMA)	
KVAL. PATV. DOK. NR.	***TRANSPORTO INFRASTRUKTŪROS PROJEKTAI, UAB***	STATINIO PROJEKTO PAVADINIMAS: TILTO PER NEVĖŽĮ RESPUBLIKOS GATVĖJE, PANEVĖŽIO MIESTE KAPITALINIO REMONTO TECHNINIS DARBO PROJEKTAS	
23509	SPV NERIJUS JAKULIS	STATINIO NUMERIS IR PAVADINIMAS: 01 - TILTAS PER NEVĖŽIO UPĘ (UN. NR. 4400-4416-6863)	
	SPDV MINDAUGAS KASIULEVIČIUS	DOKUMENTO PAVADINIMAS: GRĘŽTINIO POLIO GP-1 ARMAVIMAS. PRINCIPINIS MONOLITINIO PAMATO GmPam -1...4 ARMAVIMAS	LAIDA: 0
LT	STATYTOJAS (UŽSAKOVAS): PANEVĖŽIO MIESTO SAVIVALDYBĖ (PANEVĖŽIO MIESTO SAVIVALDYBĖS ADMINISTRACIJA)	DOKUMENTO ŽYMUO: TIP0126-TDP-SK.BR-17	LAPAS: 1 / LAPŲ: 1

DEFORMACINIO PJŪVIO VAIZDAS IŠILGINE KRYPTIMI M 1:50

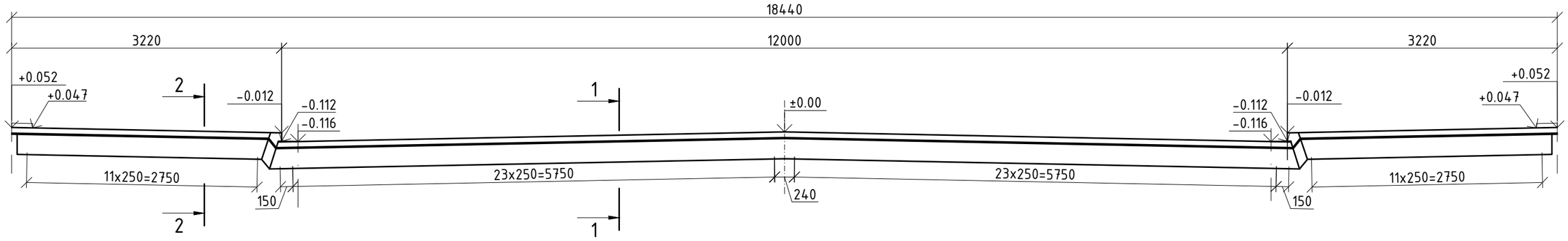

PJŪVIS 1-1 M 1:20

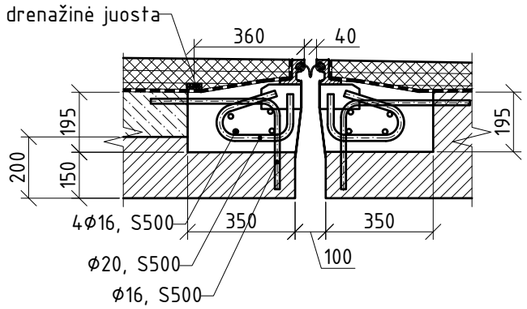

PJŪVIS 2-2 M 1:20

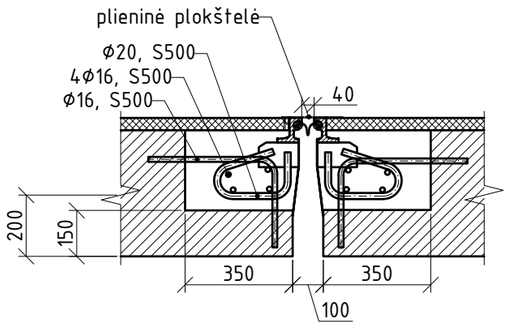

Medžiagų žiniaraštis

Poz.	Žymėjimas	Skerspjūvis, medžiaga, ilgis	Kiekis, vnt.	Masė, kg	
				vieneto	viso
	DEFORMACINIŲ PJŪVIŲ ĮRENGIMAS				
1	LST EN ISO 15630-1:2019	ø16 S500	-	-	303,0
2	LST EN ISO 15630-1:2019	ø16 S500, 700	74	1,10	81,7
3	LST EN ISO 15630-1:2019	ø20 S500, 650	74	1,60	118,6
				VISO:	**503,3**
	LST EN 206:2013+A1:2016	betonas C30/45 XD3, XF4 m^3	1		**5,9**

PASTABOS:

1. Deformacinių pjūvių inkaravimo konstrukciją tikslinti rangovui pasirinkus tiekėją.
2. Ties deformaciniais pjūviais esama armatūra neparodyta. Deformacinių siūlių inkaravimo prie esamos armatūros konstrukciją tikslinti darbų metu.
3. Deformacinių pjūvių altidutės sąlyginės.

0	2021-07	EKSPERTIZEI, STATYBĄ LEIDŽIANČIAM DOKUMENTUI IR STATYBAI	
LAIDA	IŠLEIDIMO DATA	LAIDOS STATUSAS. KEITIMO PRIEŽASTIS (JEI TAIKOMA)	
KVAL. PATV. DOK. NR.	***TRANSPORTO INFRASTRUKTŪROS PROJEKTAI, UAB***	STATINIO PROJEKTO PAVADINIMAS: TILTO PER NEVĖŽĮ RESPUBLIKOS GATVĖJE, PANEVĖŽIO MIESTE KAPITALINIO REMONTO TECHNINIS DARBO PROJEKTAS	
23509	SPV NERIJUS JAKULIS	STATINIO NUMERIS IR PAVADINIMAS: 01 - TILTAS PER NEVĖŽIO UPĘ (UN. NR. 4400-4416-6863)	
	SPDV MINDAUGAS KASIULEVIČIUS	DOKUMENTO PAVADINIMAS: DEFORMACINIO PJŪVIO KONSTRUKCIJA	LAIDA: 0
LT	STATYTOJAS (UŽSAKOVAS): PANEVĖŽIO MIESTO SAVIVALDYBĖ (PANEVĖŽIO MIESTO SAVIVALDYBĖS ADMINISTRACIJA)	DOKUMENTO ŽYMUO: TIP0126-TDP-SK.BR-18	LAPAS: 1 / LAPŲ: 1

ŠLAITŲ IR PRIETILČIŲ SUTVARKYMO PLANAS M 1:250

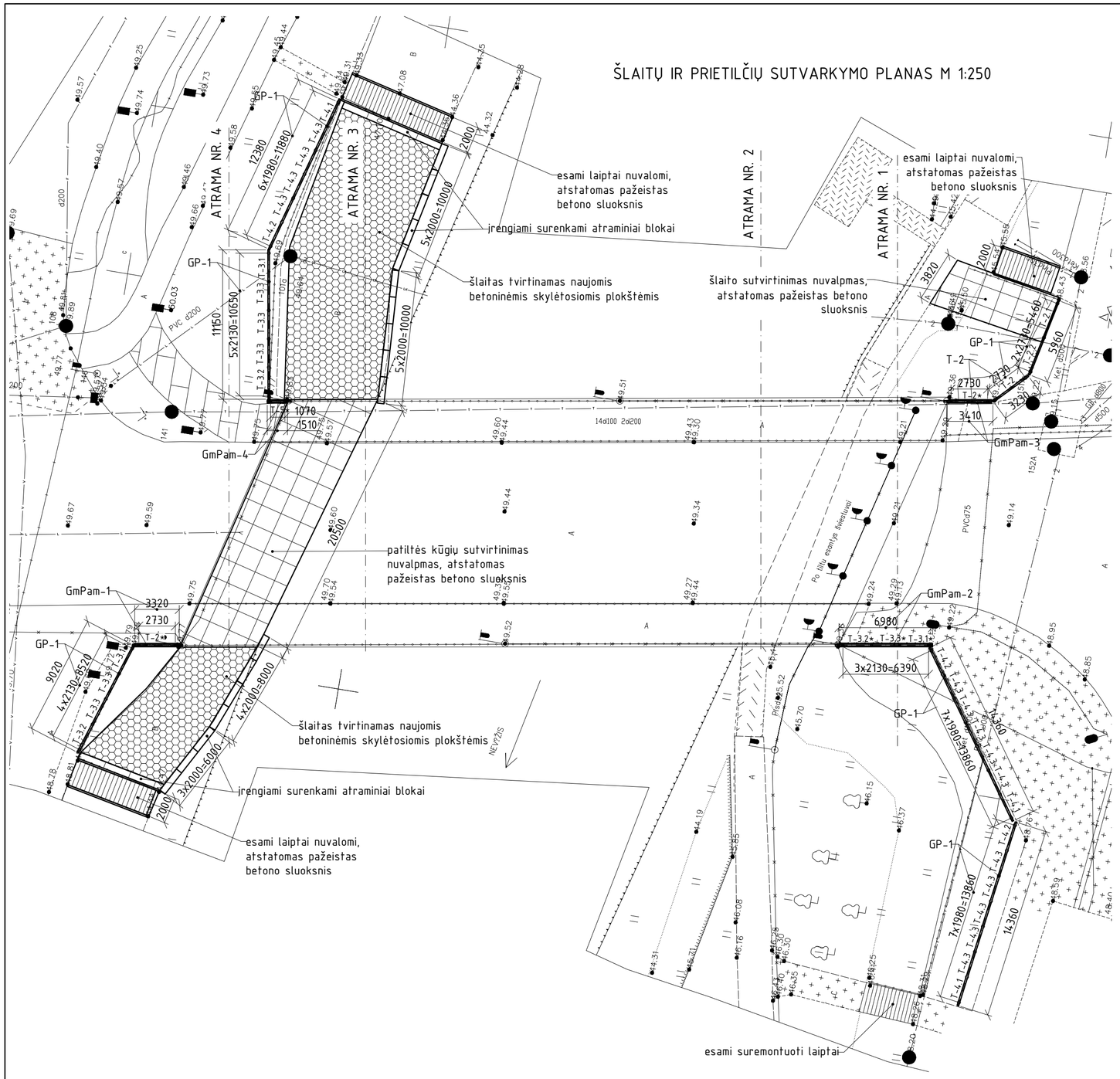

ATRĖMIMO BLOKAS M1:20

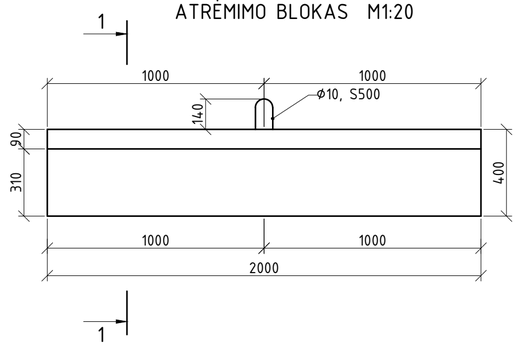

PJŪVIS 1-1 M1:20

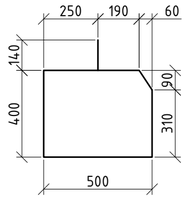

ATRĖMIMO BLOKO ĮRENGIMAS M1:20

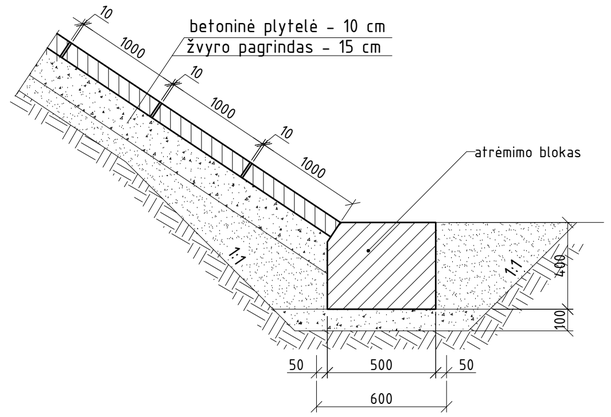

SKYLĖTOJI PLOKŠTĖ M 1:20

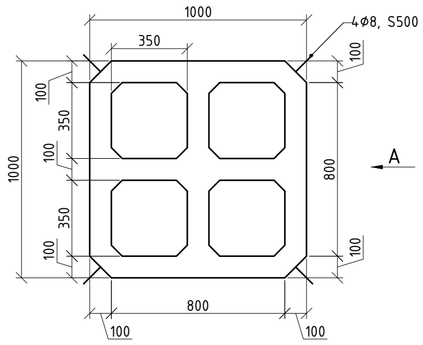

VAIZDAS A M 1:20

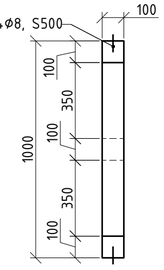

Medžiagų žiniaraštis				
Eil. Nr.	Pavadinimas	Skerspjūvis, ilgis, medžiaga	Kiekis	
			vnt./m2	m3
ŠLAITŲ SUTVIRTINIMAS				
1	Surenkami atrėmimo blokai	40x50x200 cm, C30/37 XF2 F300 W6	17/-	6,8
2	Skylėtosios plokštės	100x100x10 cm, C30/37 XF2 F200 W6	-/290,0	14,5
3	Žvyro pagrindas		-	46,5

PASTABOS:

1. Esantys šlaitiniai laiptai paviršius nuvalomas ir atstatomas remontiniais mišiniais.
2. Laiptų turėklai šveičiami smėliasrove, gruntuojami ir dažomi, pagal LST EN ISO 12944-2:2018. Aplinkos korozinškumo kategorija - C3.
3. Šlaitai tvirtinami naujomis skylėtomis betoninėmis plokštėmis 100x100x10 cm.
4. Šlaitų apačioje įrengiami šlaitų tvirtinimo atrėmimo blokai 40x50x200 cm.
5. Metaliniai turėklai įrengiami ant gręžtinių polių GP-1.
5. Turėklai cinkuojami ir dažomi milteliniu būdu.

0	2021-07	EKSPERTIZEI, STATYBĄ LEIDŽIANČIAM DOKUMENTUI IR STATYBAI	
LAIDA	IŠLEIDIMO DATA	LAIDOS STATUSAS. KEITIMO PRIEŽASTIS (JEI TAIKOMA)	
KVAL. PATV DOK. NR.	***TRANSPORTO INFRASTRUKTŪROS PROJEKTAI, UAB***	STATINIO PROJEKTO PAVADINIMAS: TILTO PER NEVĖŽĮ RESPUBLIKOS GATVĖJE, PANEVĖŽIO MIESTE KAPITALINIO REMONTO TECHNINIS DARBO PROJEKTAS	
23509	SPV NERIJUS JAKULIS	STATINIO NUMERIS IR PAVADINIMAS: 01 - TILTAS PER NEVĖŽIO UPĘ (UN. NR. 4400-4416-6863)	
12861	SPDV MINDAUGAS KASIULEVIČIUS	DOKUMENTO PAVADINIMAS: ŠLAITŲ IR PRIETILČIŲ SUTVARKYMO PLANAS	LAIDA: 0
LT	STATYTOJAS (UŽSAKOVAS): PANEVĖŽIO MIESTO SAVIVALDYBĖ (PANEVĖŽIO MIESTO SAVIVALDYBĖS ADMINISTRACIJA)	DOKUMENTO ŽYMUO: TIP0126-TDP-SK.BR-19	LAPAS: 1 / LAPŲ: 1

LIETAUS VANDENS NUVEDIMAS NUO TILTO M 1:50

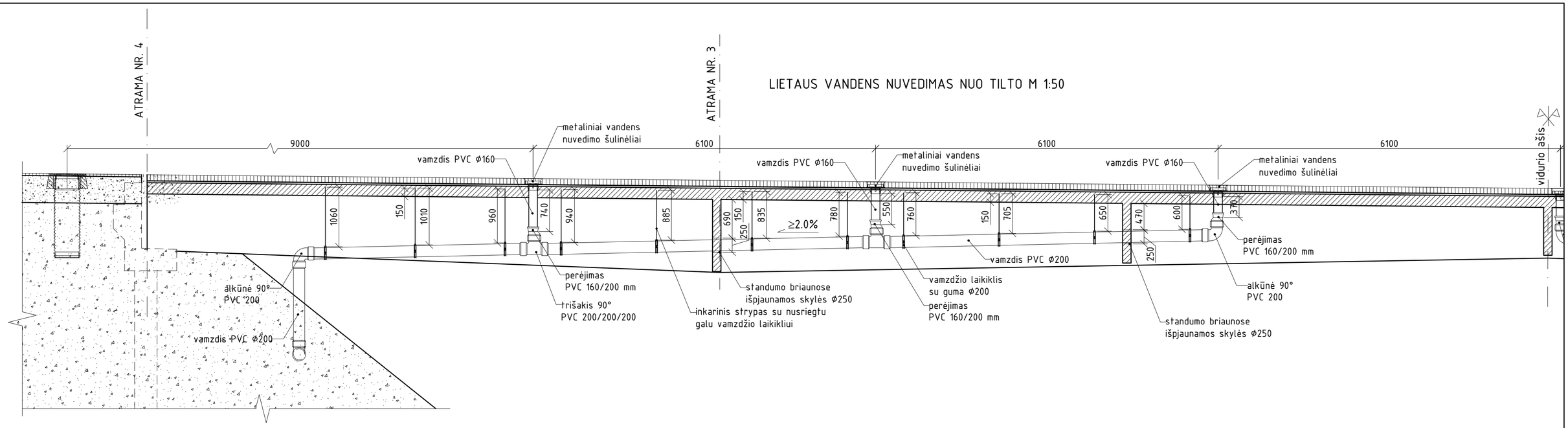

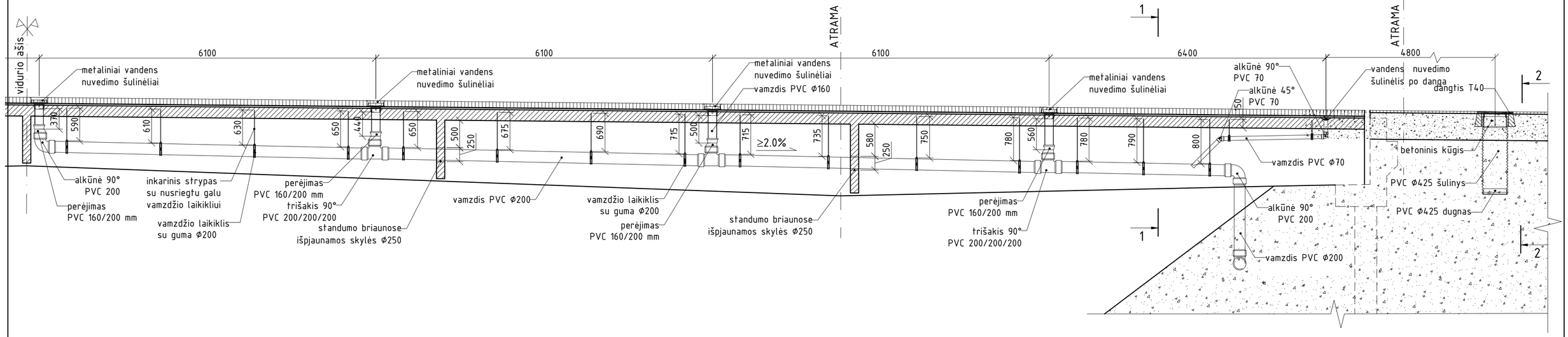

PASTABA:
1. Pjūvius 1-1 ir 2-2 žiūrėti brėžinyje SK.BR-21.

0	2021-07	EKSPERTIZEI, STATYBĄ LEIDŽIANČIAM DOKUMENTUI IR STATYBAI	
LAIDA	IŠLEIDIMO DATA	LAIDOS STATUSAS. KEITIMO PRIEŽASTIS (JEI TAIKOMA)	
KVAL. PATV DOK. NR.	***TRANSPORTO INFRASTRUKTŪROS PROJEKTAI, UAB***	STATINIO PROJEKTO PAVADINIMAS: TILTO PER NEVĖŽĮ RESPUBLIKOS GATVĖJE, PANEVĖŽIO MIESTE KAPITALINIO REMONTO TECHNINIS DARBO PROJEKTAS	
23509	SPV NERIJUS JAKULIS	STATINIO NUMERIS IR PAVADINIMAS: 01 - TILTAS PER NEVĖŽIO UPĘ (UN. NR. 4400-4416-6863)	
12861	SPDV MINDAUGAS KASIULEVIČIUS	DOKUMENTO PAVADINIMAS: LIETAUS VANDENS NUVEDIMAS NUO TILTO	LAIDA: 0
LT	STATYTOJAS (UŽSAKOVAS): PANEVĖŽIO MIESTO SAVIVALDYBĖ (PANEVĖŽIO MIESTO SAVIVALDYBĖS ADMINISTRACIJA)	DOKUMENTO ŽYMUO: TIP0126-TDP-SK.BR-20	LAPAS: 1 / LAPŲ: 1

A3 420x297

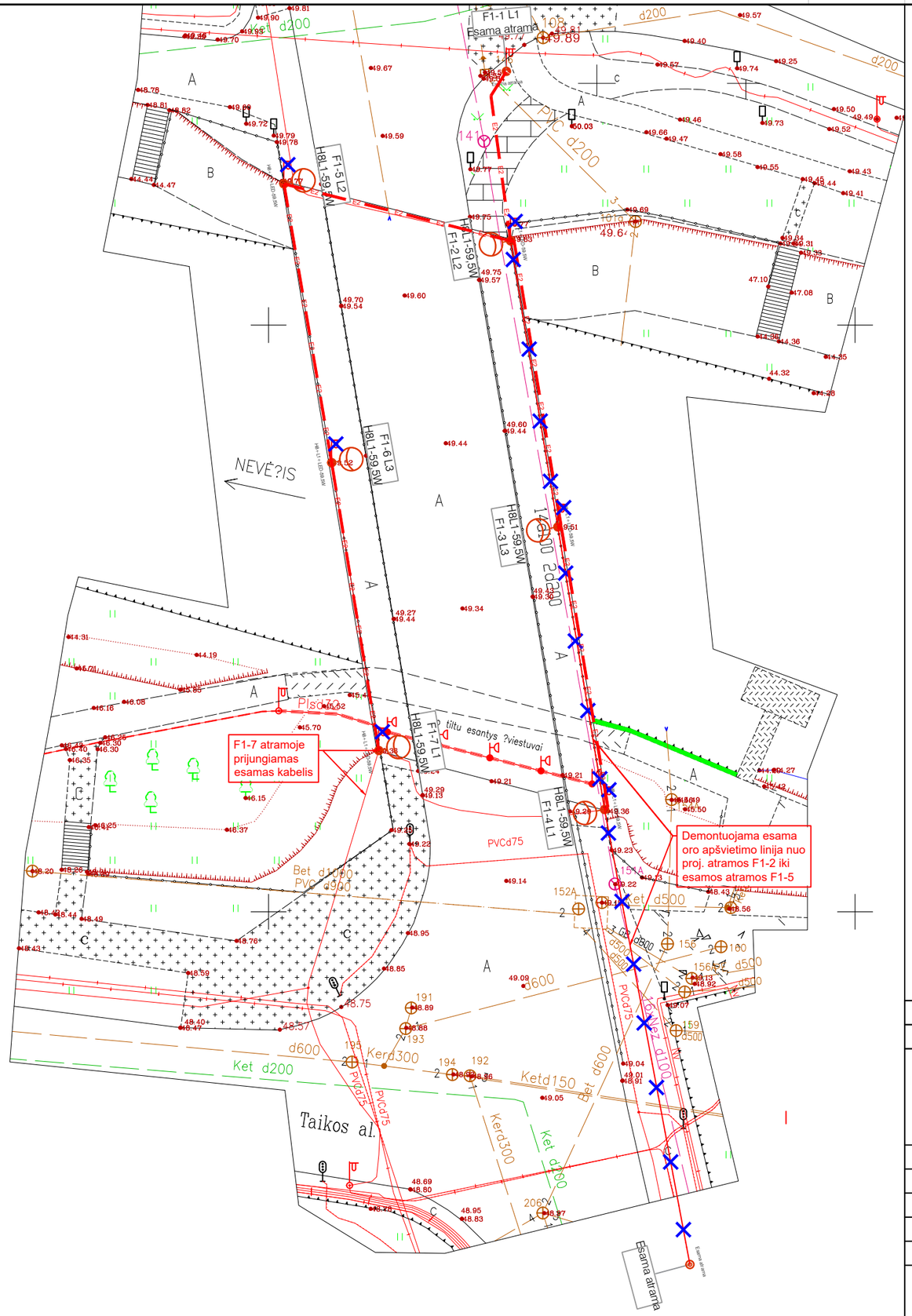

Šviestuvų koordinatės

Objekto numeris	Objekta tips	X- koordinatė	Y- koordinatė
F1-1	Esama atrama	522370.27	6178271.62
F1-2	H8L1-59,5W	522370.63	6178257.18
F1-3	H8L1-59,5W	522374.66	6178232.8
F1-4	H8L1-59,5W	522378.64	6178208.71
F1-5	H8L1-59,5W	522351.3	6178262.03
F1-6	H8L1-59,5W	522355.38	6178238.28
F1-7	H8L1-59,5W	522359.39	6178213.74

Sutartiniai žymėjimai

- T — Ryšių kanalizacijos kanalai
- Žemos įtampos elektros kab.
- Aukštos įtampos elektros kab.
- V — Vandentiekio vamzdžiai
- KF — Nuotekų kanalizacijos linija
- KL — Lietaus kanalizacijos linija
- E2 — Proj. 0,4 kV apšv. kabelių linija
- Proj. atrama su gembe ir šviestuvu
- Demontuojami šviestuvai ir oro linija

PASTABOS:

1. 0,4 kV apšvietimo kabelių klojimo darbus atlikti laikantis ELIJT reikalavimų.
2. Atlikus darbus atstatomos dangos ir sutvarkomas gerbūvis, išvežamos šiukšlės.
3. 0,4kV kabelio apsauginė zona 1 metras į abi puses (2 metrai kabelio tiesimo kryptimi). Kabelį ariamose žemėse ir pievose kloti >1 gylyje. Kelkraščio zonoje kabelis klojamas >1,0m gylyje
4. Vykdant darbus važiuojamojoje dalyje arba šalia jos, atstatyti dangas su tankinimu ir profiliavimu (įvertinant medžiagas bei greideriavimo darbus)
5. Tiesiant kabelį šalia medžių ar krūmų, būtina išlaikyti atstumus pagal ELIJT.
6. Asmenys, vykdantys žemės kasimo darbus, radę techniniuose dokumentuose nenurodytus kabelius, vamzdžius ar kitus įrenginius turi nedelsdami nutraukti šiuos darbus, imtis jų išsaugojimo priemonių ir pranešti apie tai artimiausiam inžinerinius tinklus eksploatuojančiai įmonei ir vietos savivaldybei.
7. Susikirtimuose su komunikacijomis, darbus vykdyti rankiniu būdu.
8. Kabeliai projektuojami apsauginiuose vamzdžiuose.

0	2021-07	Techninis darbo projektas	
LAIDA	IŠLEIDIMO DATA	EKSPERTIZEI, STATYBĄ LEIDŽIANČIAM DOKUMENTUI IR STATYBAI	
KVAL. PATV. DOK. NR.	***TRANSPORTO INFRASTRUKTŪROS PROJEKTAI, UAB***	STATINIO PROJEKTO PAVADINIMAS: TILTO PER NEVĖŽĮ RESPUBLIKOS GATVĖJE, PANEVĖŽIO MIESTE KAPITALINIO REMONTO TECHNINIS DARBO PROJEKTAS	
		STATINIO NUMERIS IR PAVADINIMAS: 03 - TILTAS PER NEVĖŽIO UPĘ (UN. NR. 4400-4416-6863)	
23509	PV NERIJUS JAKULIS	DOKUMENTO PAVADINIMAS: Apšvietimo tinklo kabelių linijų trasa	LAIDA: 0
26677	PDV RAMŪNAS SAMONIS		
LT	STATYTOJAS (UŽSAKOVAS): PANEVĖŽIO MIESTO SAVIVALDYBĖ (PANEVĖŽIO MIESTO SAVIVALDYBĖS ADMINISTRACIJA)	DOKUMENTO ŽYMUO: TIP0126-TDP-E.BR-01	LAPAS: 1 / LAPŲ: 1

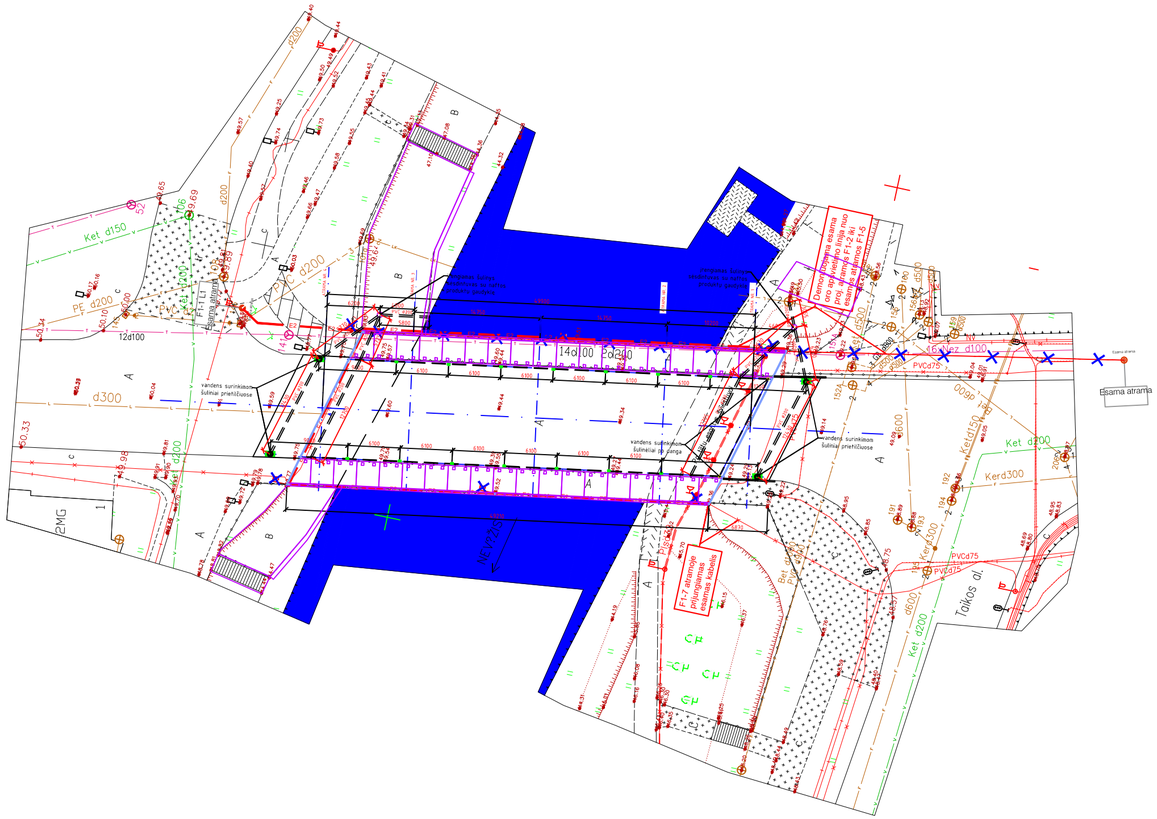



0	2021-07	Techninis darbo projektas	
LAIDA	IŠLEIDIMO DATA	LAIDOS STATUSAS	

KVAL. PATV. DOK. NR.	***TRANSPORTO INFRASTRUKTŪROS PROJEKTAI, UAB***			STATINIO PROJEKTO PAVADINIMAS: TILTO PER NEVĖŽĮ RESPUBLIKOS GATVĖJE, PANEVĖŽIO MIESTE KAPITALINIO REMONTO TECHNINIS DARBO PROJEKTAS
23509	SPV	NERIJUS JAKULIS		STATINIO NUMERIS IR PAVADINIMAS: 01 - TILTAS PER NEVĖŽIO UPĘ (UN. NR. 4400-4416-6863)
	SPVA	SANDRA VOLOSENKO		
				DOKUMENTO PAVADINIMAS: Inžinerinių tinklų suvestinis planas M 1:500 — LAIDA: 0
LT	STATYTOJAS (UŽSAKOVAS): PANEVĖŽIO MIESTO SAVIVALDYBĖ (PANEVĖŽIO MIESTO SAVIVALDYBĖS ADMINISTRACIJA)			DOKUMENTO ŽYMUO: TIP0126-TDP-BD.BR-01 — LAPAS: 1 — LAPŲ: 1